Giordani

MANHATTAN

Istruzioni per l'uso
Owner's manual
Instrucciones
Gebruiksaanwijzing
Manual de utilização
Οδηγίες χρήσεως
Guide d'utilisation

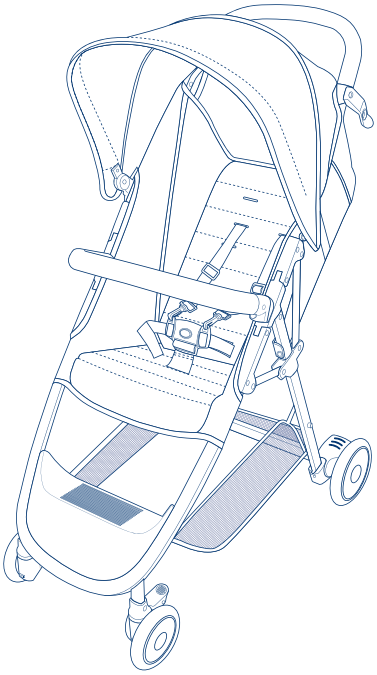

I

IMPORTANTE: LEGGERE ATTENTAMENTE E CONSERVARE PER FUTURO RIFERIMENTO.
ATTENZIONE: PRIMA DELL'USO RIMUOVERE ED ELIMINARE EVENTUALI SACCHETTI DI PLASTICA E TUTTI GLI ELEMENTI FACENTI PARTE DELLA CONFEZIONE DEL PRODOTTO O COMUNQUE TENERLI LONTANI DALLA PORTATA DEI BAMBINI.

UK

IMPORTANT: READ CAREFULLY AND KEEP FOR FUTURE REFERENCE.
WARNING: BEFORE USE, REMOVE AND DISPOSE OF ALL PLASTIC BAGS AND PACKAGING MATERIALS AND KEEP THEM OUT OF REACH OF CHILDREN.

E

IMPORTANTE: LEER DETENIDAMENTE Y MANTENERLAS PARA FUTURAS CONSULTAS.
ATENCIÓN: ANTES DE UTILIZAR, QUITAR LAS POSIBLES BOLSAS DE PLÁSTICO Y TODOS LOS DEMÁS COMPONENTES QUE FORMEN PARTE DEL EMBALAJE DEL PRODUCTO O, EN CUALQUIER CASO, MANTENERLOS ALEJADOS DEL ALCANCE DE LOS NIÑOS.

GR303_(GR044)-ManhattanOK_v3.indd 3 24/10/22 09:11

P

IMPORTANTE: LEIA CUIDADOSAMENTE E GUARDE PARA REFERÊNCIA FUTURA.
ATENÇÃO: ANTES DE UTILIZAR, REMOVA E ELIMINE EVENTUAIS SACOS DE PLÁSTICO E TODOS OS ELEMENTOS QUE FAÇAM PARTE DA EMBALAGEM DO PRODUTO OU MANTENHA-OS FORA DO ALCANCE DAS CRIANÇAS.

GR

ΣΗΜΑΝΤΙΚΟ: ΔΙΑΒΑΤΕ ΠΡΟΣΕΚΤΙΚΑ ΤΙΣ ΟΔΗΓΙΕΣ ΚΑΙ ΦΥΛΑΞΤΕ ΤΕΣ ΓΙΑΤΙ ΜΠΟΡΕΙ ΝΑ ΤΙΣ ΧΡΕΙΑΣΤΕΙΤΕ ΣΤΟ ΜΕΛΛΟΝ.
ΠΡΟΣΟΧΗ: ΠΡΙΝ ΑΠΟ ΤΗ ΧΡΗΣΗ ΑΦΑΙΡΕΣΤΕ ΚΑΙ ΠΕΤΑΞΤΕ ΤΥΧΟΝ ΠΛΑΣΤΙΚΕΣ ΣΑΚΟΥΛΕΣ ΚΑΙ ΟΛΑ ΤΑ ΣΤΟΙΧΕΙΑ ΤΗΣ ΣΥΣΚΕΥΑΣΙΑΣ ΤΟΥ ΠΡΟΪΟΝΤΟΣ Ή ΦΥΛΛΑΞΤΕ ΤΑ ΜΑΚΡΙΑ ΑΠΟ ΤΑ ΠΑΙΔΙΑ.

NL

BELANGRIJK: LEES ZORGVULDIG EN BEWAR VOOR LATERE RAADPLEGING.
LET OP: VERWIJDER VOOR HET GEBRUIK EVENTUELE PLASTIC ZAKKEN EN ALLE ANDERE VERPAKKINGSONDERDELEN EN GOOI ZE WEG OF HOUD ZE IN IEDER GEVAL BUITEN HET BEREIK VAN KINDEREN.

GR303_(GR044)-ManhattanOK_v3.indd 4 24/10/22 09:11

F

IMPORTANT : ATTENTIVEMENT ET À CONSERVER POUR RÉFÉRENCE ULTÉRIEURE.
ATTENTION : AVANT L'EMPLOI, ENLEVER ET ÉLIMINER TOUS LES SACS EN PLASTIQUE ET ÉLÉMENTS QUI FONT PARTIE DE L'EMBALLAGE DU PRODUIT ET LES TENIR HORS DE PORTÉE DES ENFANTS.

GR303_(GR044)-ManhattanOK_v3.indd 5 24/10/22 09:11

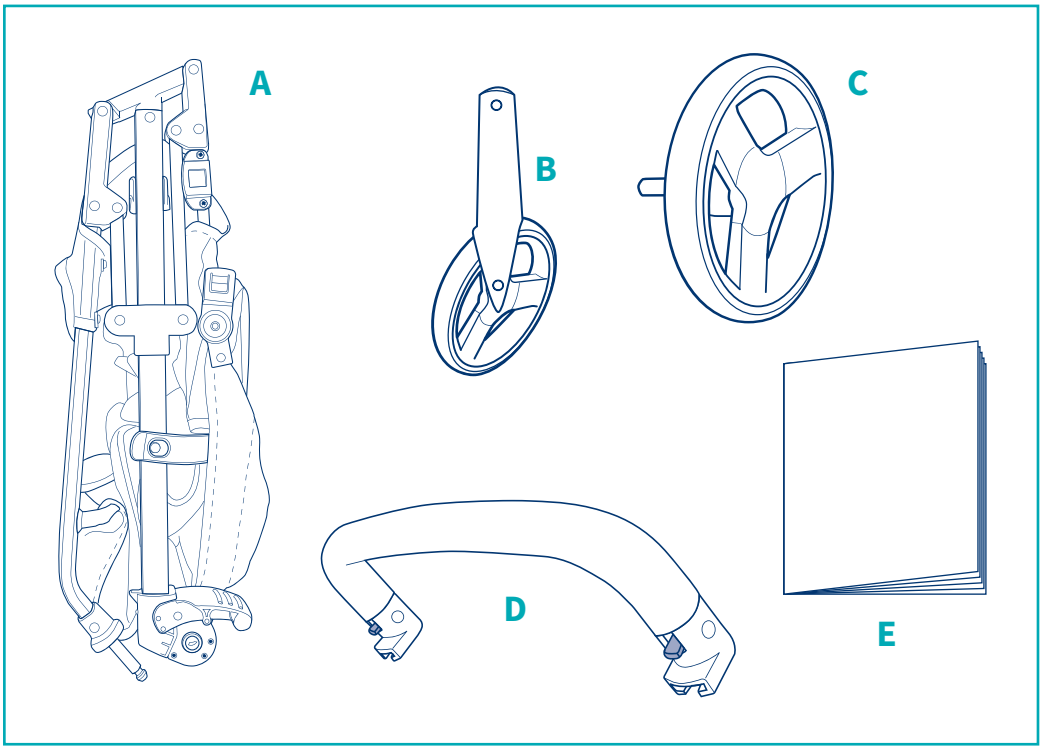

I ELENCO DEI COMPONENTI

Assicurarsi di avere a disposizione tutti i componenti di seguito elencati prima di utilizzare il passeggino. Nel caso in cui dovessero mancare dei componenti, rivolgersi all'assistenza clienti.

A Corpo principale
B 2 ruote anteriori piroettanti
C 2 ruote posteriori
D Barra di protezione
E Istruzioni

UK LIST OF COMPONENTS

Make sure that you have all the components listed below before using the stroller.
In case some components are missing, please contact customer care.

A Main body
B 2 front swivel wheels
C 2 rear wheels
D Protection bar
E Instructions

E LISTA DE COMPONENTES

Asegurarse de tener a disposición todos los componentes de la siguiente lista antes de utilizar la silla de paseo.
En caso de que falte alguno de los componentes, consultar con el servicio de atención al cliente.

A Cuerpo principal
B 2 ruedas delanteras giratorias
C 2 ruedas traseras
D Barra de protección
E Instrucciones

GR303_(GR044)-ManhattanOK_v3.indd 6 24/10/22 09:11

P ELENCO DOS COMPONENTES

Antes de utilizar o carrinho de passeio, certifique-se de que tem à disposição todos os componentes elencados seguidamente.
No caso de faltarem componentes, contacte o serviço de apoio ao cliente.

A Corpo principal
B 2 rodas anteriores giratórias
C 2 rodas posteriores
D Barra de proteção
E Instruções

GR ΚΑΤΑΛΟΓΟΣ ΣΤΟΙΧΕΙΩΝ

Βεβαιωθείτε ότι έχετε στη διάθεσή σας όλα τα στοιχεία που αναφέρονται στη συνέχεια πριν χρησιμοποιήσετε το καρότσι.
Σε περίπτωση που λείπουν στοιχεία, απευθυνθείτε στην υπηρεσία εξυπηρέτησης πελατών.

A Κυρίως σώμα
B 2 μπροστινές περιστρεφόμενες ρόδες
C 2 πίσω ρόδες
D Μπάρα προστασίας
E Οδηγίες

NL LIJST MET ONDERDELEN

Verzeker u ervan dat u alle vervolgens opgesomde onderdelen ter beschikking hebt voordat u de wandelwagen gebruikt.
Indien er onderdelen ontbreken, wendt u zich tot de klantenservice.

A Frame
B 2 zwenkende voorwielen
C 2 achterwielen
D Beugel
E Instructies

F LISTE DES ÉLÉMENTS

S’assurer d’avoir à disposition tous les éléments indiqués ci-dessous avant d’utiliser la poussette.
Au cas où il en manquerait, s’adresser à l’assistance clients.

A Corps principal
B 2 roues avant pivotantes
C 2 roues arrière
D Barre de protection
E Instructions

GR303_(GR044)-ManhattanOK_v3.indd 7 24/10/22 09:11

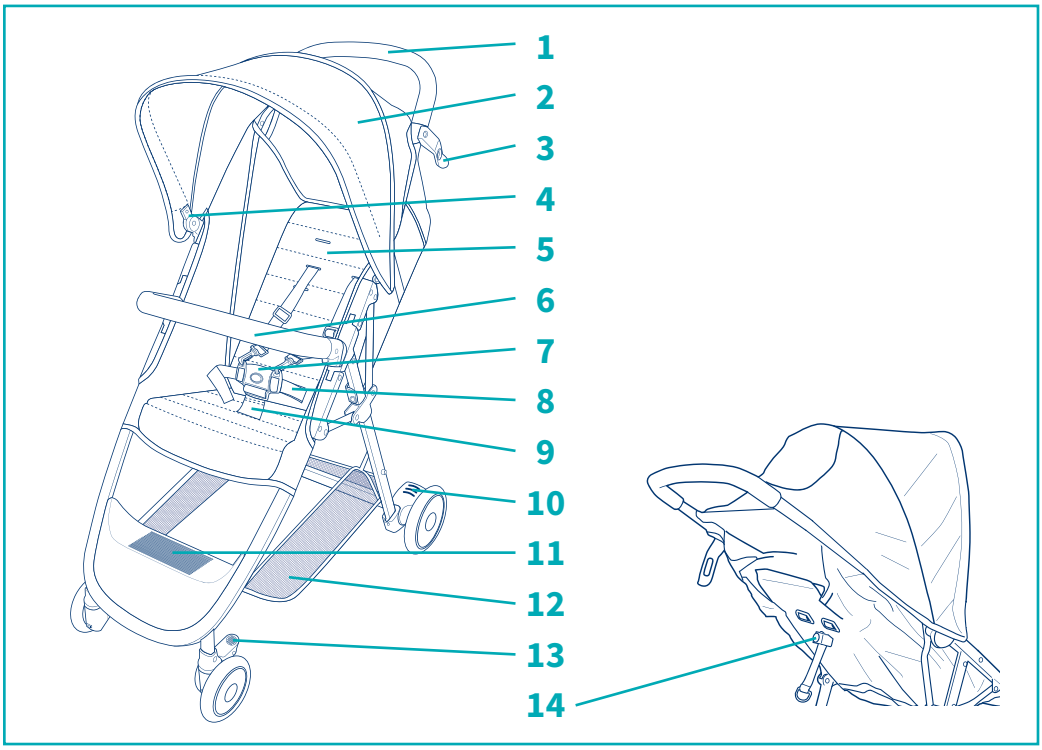

I NOME DEI COMPONENTI

1 Maniglione
2 Capottina
3 Chiusura pieghevole
4 Sostegno capottina
5 Coprisedile
6 Davantino
7 Sistema di ancoraggio in vita
8 Cinturino girovita
9 Cinturino spartigambe
10 Leva freno
11 Poggiapiedi
12 Cestello
13 Leva di bloccaggio rotante
14 Cinturino per reclinare lo schienale

UK COMPONENT NAME

1 Handlebar
2 Hood
3 Folding closure
4 Hood support
5 Seat cover
6 Bumper
7 Waist anchor system
8 Waistline strap
9 Crotch strap
10 Brake lever
11 Footrest
12 Basket
13 Rotating lock lever
14 Strap to recline backrest

E NOMBRE DE LOS COMPONENTES

1 Manillar
2 Capota
3 Cierre plegable
4 Soporte capota
5 Funda del asiento
6 Barra de protección delantera
7 Sistema de anclaje a la cintura
8 Correa para la cintura
9 Correa separapiernas
10 Palanca freno
11 Reposapiés
12 Cesta
13 Palanca de bloqueo giratorio
14 Correa para reclinar el respaldo

GR303_(GR044)-ManhattanOK_v3.indd 8 24/10/22 09:11

P NOME DOS COMPONENTES

1 Manípulo
2 Capota
3 Fecho dobrável
4 Suporte da capota
5 Revestimento do assento
6 Barra de proteção
7 Cintos de retenção
8 Cinto abdominal
9 Cinto separador de pernas
10 Patilha do travão
11 Repousa-pés
12 Cesta porta-objetos
13 Patilha de bloqueio das rodas
14 Correia para reclinar o encosto

GR ΟΝΟΜΑ ΣΤΟΙΧΕΙΩΝ

1 Χερούλι
2 Κουκούλα
3 Κλείσιμο που διπλώνει
4 Στήριγμα κουκούλας
5 Κάλυμμα καθίσματος
6 Προστατευτική μπάρα
7 Σύστημα στερέωσης στη μέση
8 Ζώνη μέσης
9 Διαχωριστικό για τα πόδια
10 Μοχλός φρένου
11 Στήριγμα για τα πόδια
12 Καλάθι
13 Μοχλός ασφάλισης περιστροφής
14 Λουρί ρύθμισης της κλίσης της πλάτης

NL NAAM VAN DE ONDERDELEN

1 Handgreep
2 Kap
3 Sluiting om de wandelwagen in te klappen
4 Steun van de kap
5 Hoes
6 Beugel
7 Tuigje
8 Buikgordel
9 Tussenbeengordel
10 Remhendel
11 Voetensteun
12 Mand
13 Blokkeerhendel zwenkwiel
14 Riempje om de rugleuning te laten zakken

F NOMS DES ÉLÉMENTS

1 Poignée
2 Capote
3 Fermeture pliante
4 Support de capote
5 Couvre-siège
6 Arceau de retenue
7 Système d’ancrage à vis
8 Ceinture abdominale
9 Ceinture entrejambes
10 Levier frein
11 Repose-pieds
12 Panier
13 Levier de blocage pivotant
14 Courroie d’inclinaison du dossier

GR303_(GR044)-ManhattanOK_v3.indd 9 24/10/22 09:11

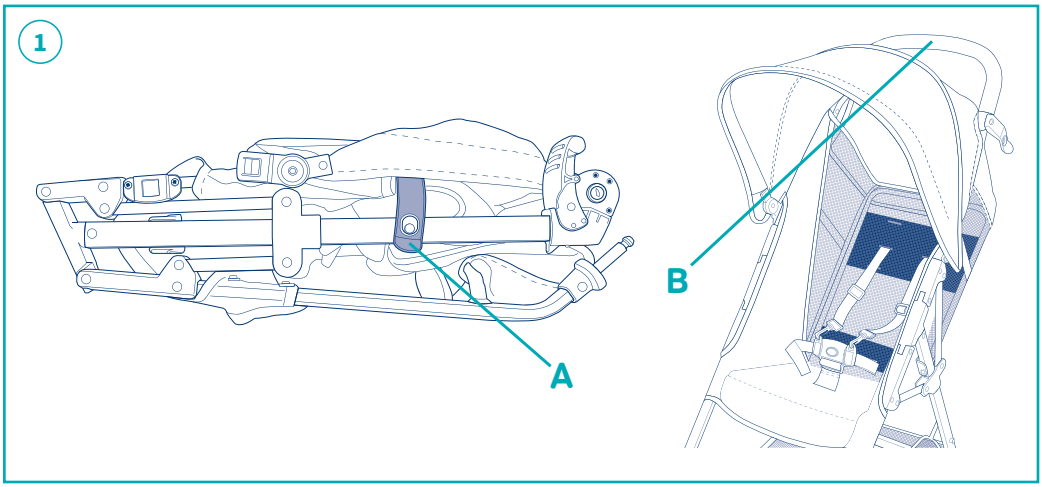

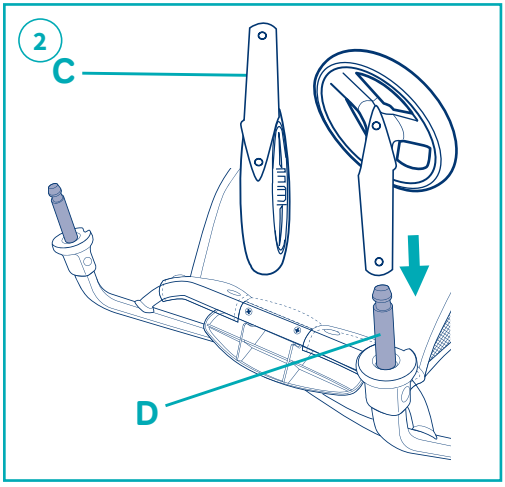

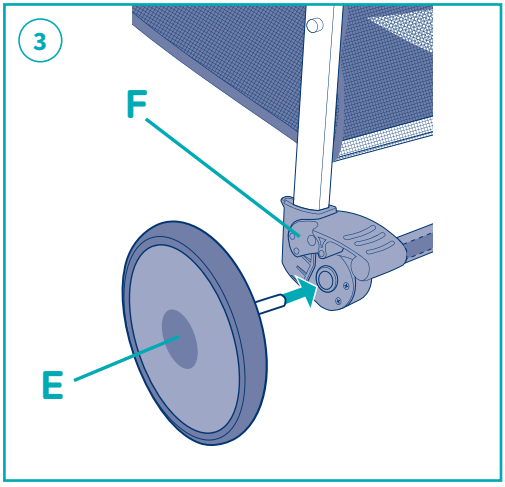

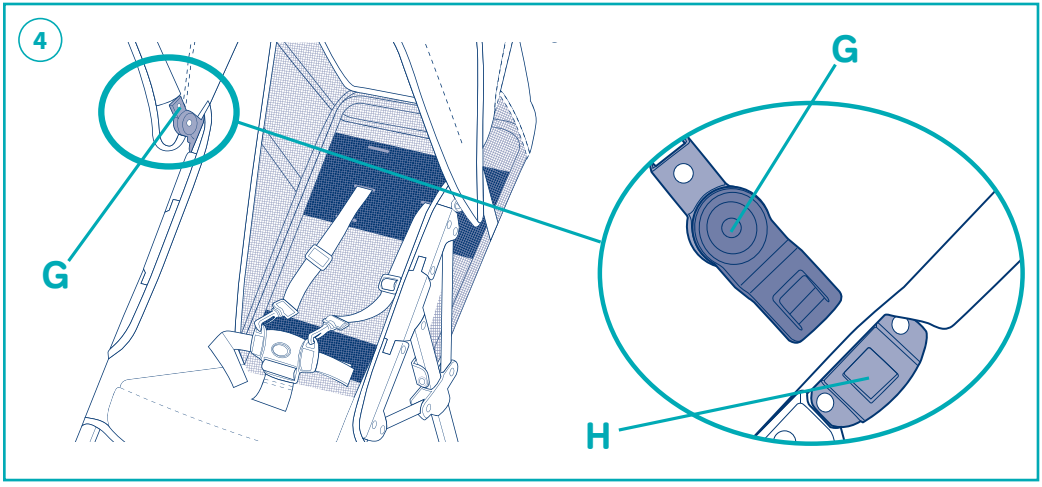

GR303_(GR044)-ManhattanOK_v3.indd 10 24/10/22 09:11

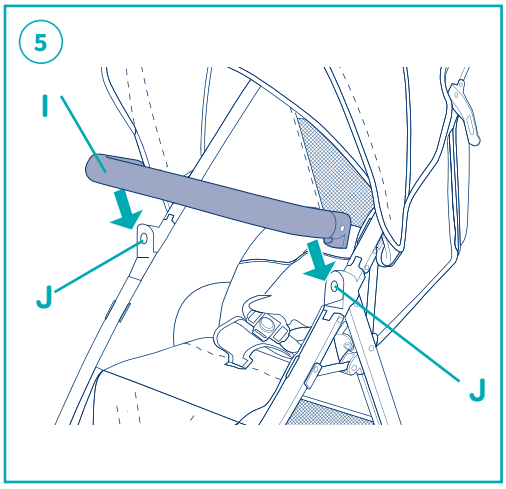

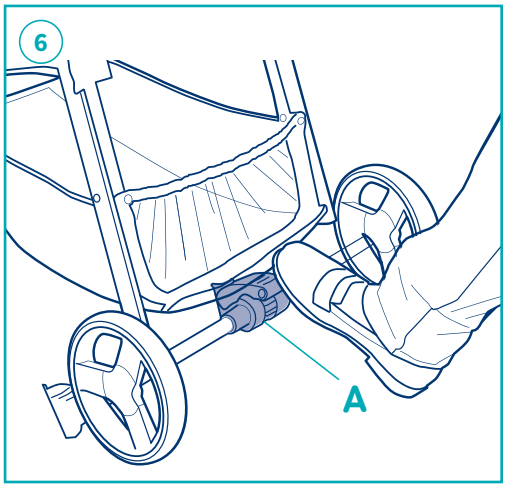

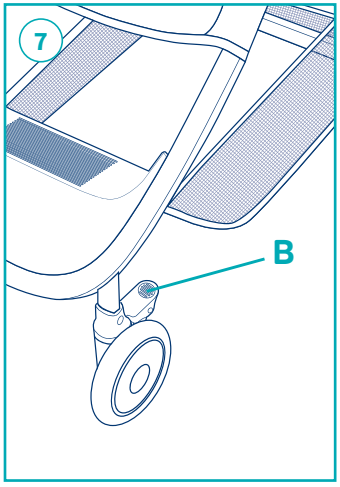

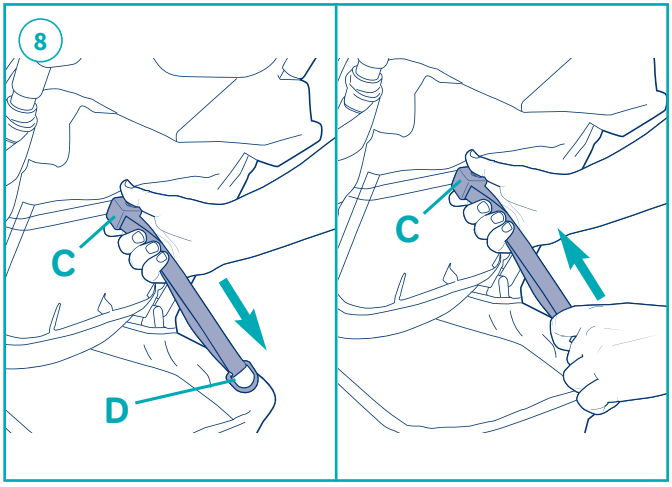

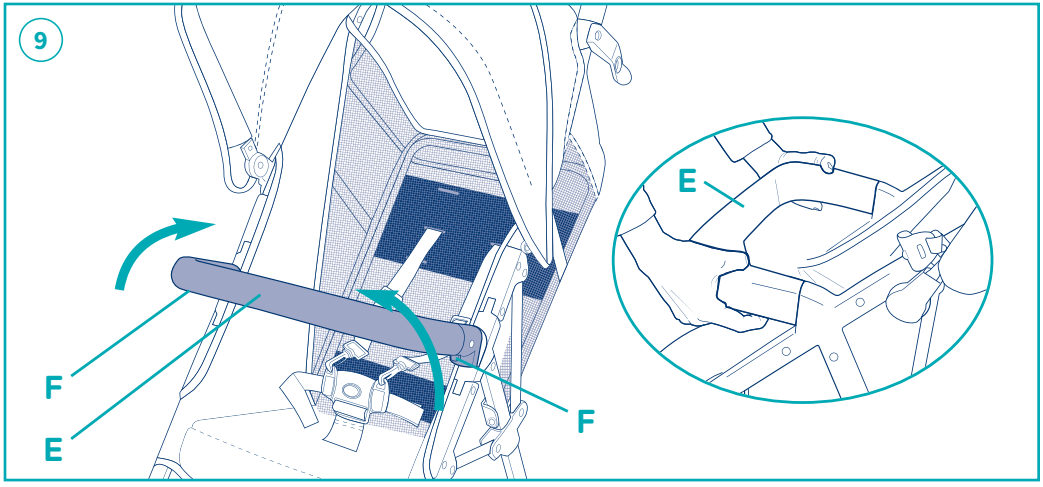

GR303_(GR044)-ManhattanOK_v3.indd 11 24/10/22 09:11

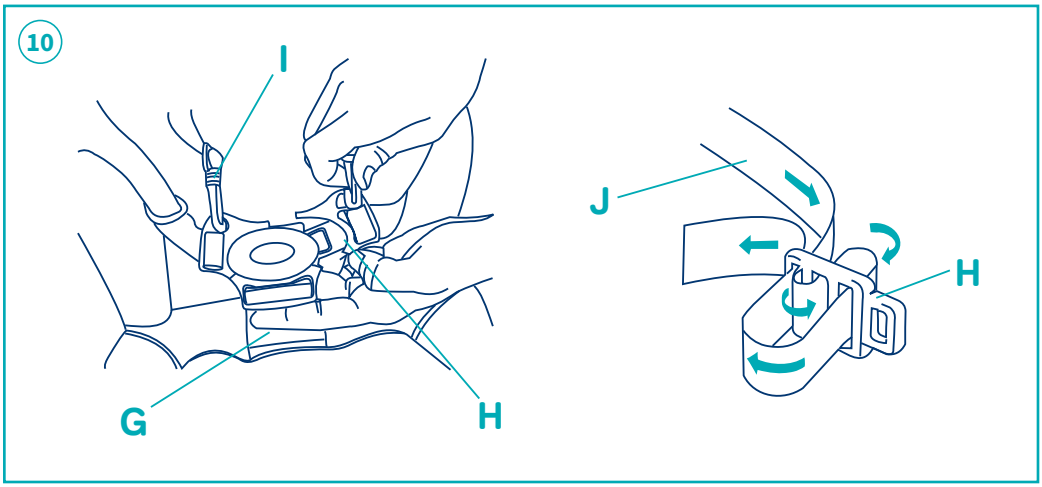

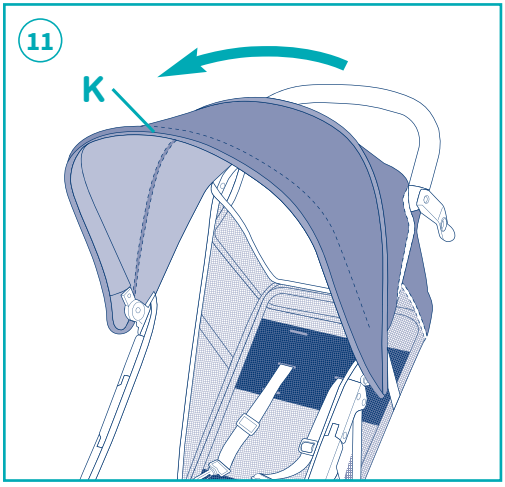

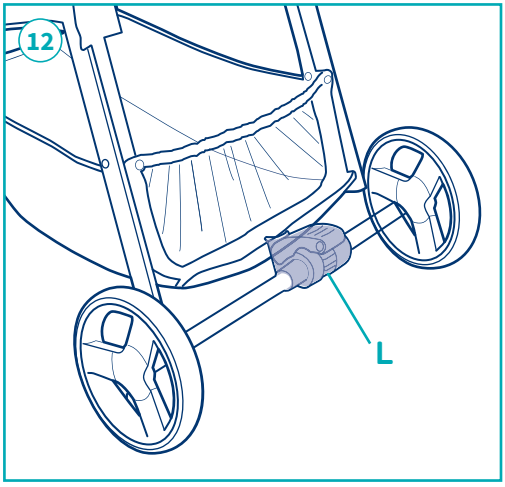

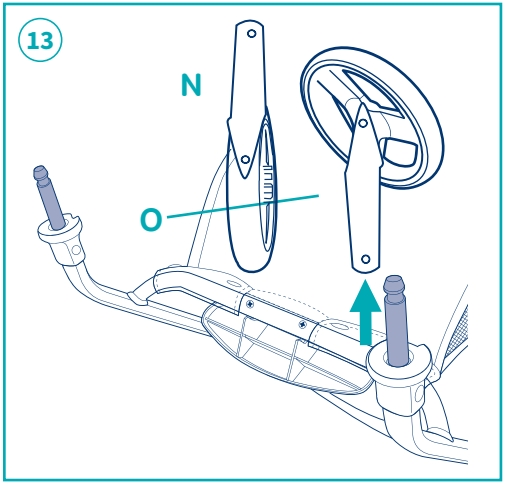

GR303_(GR044)-ManhattanOK_v3.indd 12 24/10/22 09:11

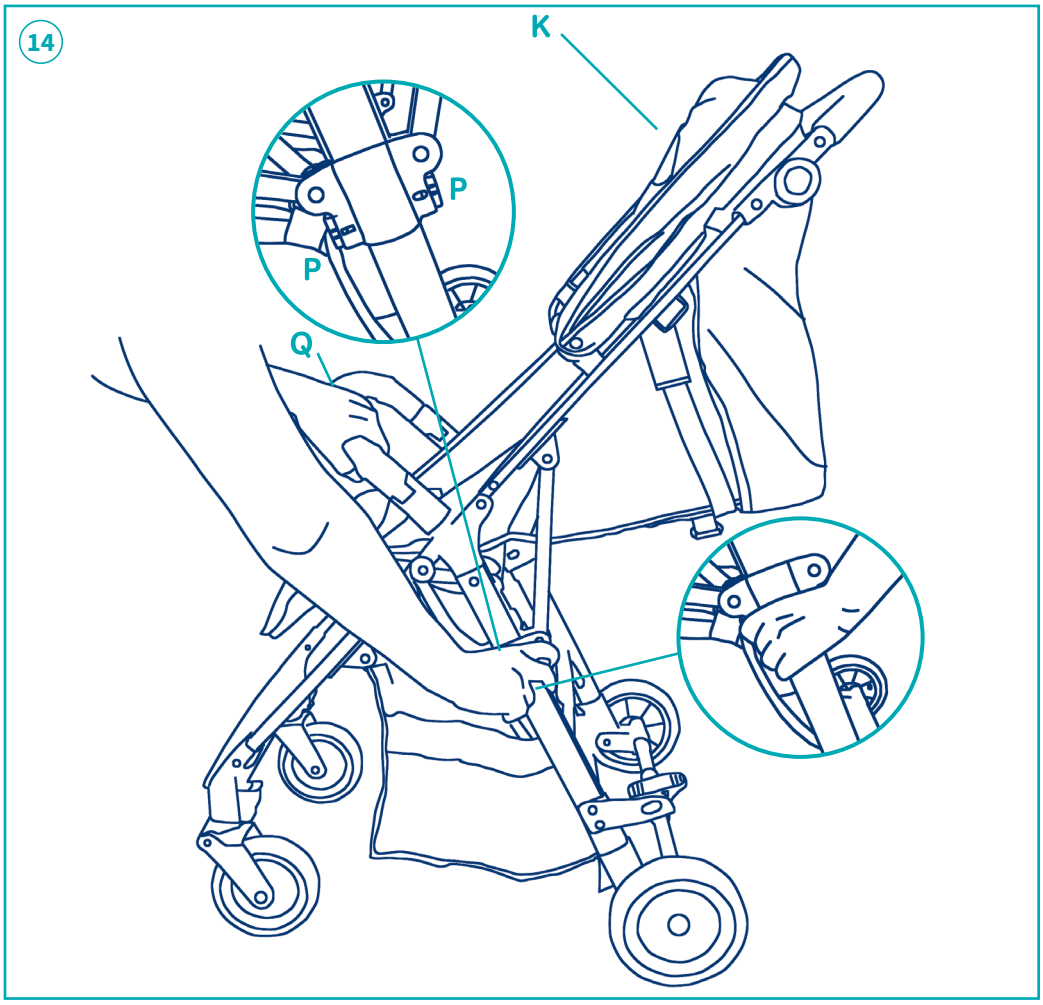

GR303_(GR044)-ManhattanOK_v3.indd 13 24/10/22 09:11

I GIORDANI MANHATTAN PASSEGGINO (DA 6 MESI A 3 ANNI)

APERTURA DEL PASSEGGINO

1. Aprire la chiusura pieghevole A.
Impugnare il maniglione B e tirare verso l'alto fino a completa apertura del passeggino e fino ad udire uno scatto. Assicurarsi che il passeggino sia bloccato in posizione aperta.
AVVERTENZA. Sollevare e scuotere il passeggino per assicurarsi che sia completamente bloccato.

MONTAGGIO DELLE RUOTE ANTERIORI

2. Montaggio della ruota anteriore C sulla gamba anteriore del telaio D fino ad innesto completo e fino ad udire uno scatto.
ATTENZIONE. Per rimuovere le ruote piroettanti, premere la linguetta di bloccaggio e sfilare la ruota dalla gamba.

MONTAGGIO DELLE RUOTE POSTERIORI

3. Installare le ruote posteriori E sull'asse posteriore F. Assicurarsi che ogni ruota sia bloccata nella sua posizione fino ad udire uno scatto. Tirare con forza le ruote posteriori per assicurarsi che siano completamente bloccate.

INSTALLAZIONE DELLA CAPOTTINA

4. Installare un perno della capottina G su ogni punto di montaggio H fino ad innesto completo. Tirare verso l'alto la capottina per assicurarsi che sia completamente installata. Fissare il velcro posto su entrambi i lati.

INSTALLAZIONE DELLA BARRA DI PROTEZIONE

5. Installare il davantino del passeggino I sui punti di montaggio del telaio J. Assicurarsi che il davantino sia fissato fino ad udire uno scatto. Tirarlo con forza per assicurarsi che sia completamente installato.
ATTENZIONE. Tirare con forza entrambi i lati del davantino per assicurarsi che sia completamente installato.

USO DEI FRENI

6. Spingere verso il basso le leve del freno A per bloccare le ruote posteriori del passeggino. Per sbloccare i freni, sollevare le leve di frenaggio.
ATTENZIONE. Spingere il passeggino in avanti per assicurarsi che i freni funzionino correttamente.

USO DELLE RUOTE PIROETTANTI

7. Per evitare che le ruote piroettino, spingere verso il basso le leve del blocco piroettante B. Spingere verso l'alto le leve per ripristinare l'effetto piroettante.

USO DELLO SCHIENALE RECLINABILE

8. Per reclinare la seduta, premere il pulsante per il rilascio del cinturino sul regolatore C e consentire al sedile di reclinarsi. Per sollevare la seduta, tenere l'anello D, premere poi il pulsante per il rilascio e fare scorrere il regolatore C verso la seduta.

USO DEL DAVANTINO

9. Per aprire la barra di protezione E, tirare la linguetta di bloccaggio F su entrambi i lati del davantino.
ATTENZIONE. il davantino può essere aperto da entrambi i lati.
Per rimuovere il davantino E, tirare entrambe le linguette e rimuovere il davantino dal passeggino.

REGOLARE LA CINTURA DI SICUREZZA

10. **AVVERTENZA.** Per evitare lesioni gravi dovute a caduta o scivolamento, utilizzare SEMPRE il sistema di ancoraggio in vita.
Posizionare il cinturino spartigambe G tra le gambe del bambino. Inserire entrambe le fibbie dei cinturini girovita nel componente in plastica H. Fissare ogni gancio tracolla I alla sommità delle clip del cinturino girovita. Allentare la cintura J per regolare l'imbracatura.
ATTENZIONE. Anche quando la cintura di sicurezza è allacciata, non consentire al bambino di alzarsi o di scivolare fuori dal passeggino. Non utilizzare mai le cinture di sicurezza se danneggiate o consumate.

USO DELLA CAPOTTINA

11. Tirare in avanti il telaio della capottina K per aprirla. Spingere la capottina verso il maniglione per chiuderla.

GR303_(GR044)-ManhattanOK_v3.indd 14 24/10/22 09:11

ESTRARRE LA RUOTA POSTERIORE

12. Premere il pulsante di rilascio della ruota posteriore L situato in fondo alla leva del freno M, in seguito estrarre la ruota dal supporto.

ESTRARRE LA RUOTA ANTERIORE PIROETTANTE

13. Premere il pulsante di rilascio N. Estrarre i componenti delle ruote anteriori O. Le ruote possono essere rimosse.

PIEGARE IL PASSEGGINO

14. AVVERTENZA. Prestare attenzione durante l'apertura e la chiusura del passeggino per evitare lesioni alle dita nelle zone della cerniera. Per chiudere il passeggino, bloccare le ruote anteriori girevoli, chiudere la cappottina, rimuovere il bambino e regolare lo schienale in posizione verticale. Tenere la cintura Q al centro del sedile sotto il rivestimento con una mano e tirare verso l'alto. Allo stesso tempo sbloccare entrambi i due pulsanti di sicurezza P sui lati premendoli contemporaneamente verso l'interno. Per aprire il passeggino, rilasciare la chiusura pieghevole R, quindi afferrare il manubrio e tirarlo verso l'alto fino a quando il passeggino non si apre completamente.

MANUTENZIONE

Pulizia Capottina, cinture di sicurezza, base di seduta fissa e cestello

Lavare a mano con una spazzola. Eliminare l'acqua in eccesso con un panno asciutto e asciugare in una zona ombreggiata. Per lo sporco più ostinato, diluire un detergente delicato e applicarlo direttamente sulla zona da trattare. Eliminare il detergente.

Pulizia Corpo principale

Rimuovere rapidamente lo sporco e il fango. Per pulire il corpo principale del passeggino, strofinare con un panno umido. In seguito rimuovere le tracce di umidità con un panno asciutto. Il corpo principale potrebbe inumidirsi e rovinarsi se non asciugato.

Ruote e meccanismi rotanti

In seguito ad uso prolungato, le ruote del passeggino potrebbero non ruotare così facilmente come all'inizio. Ciò è spesso causato dallo sporco all'interno dei meccanismi piroettanti. Prima di aggiungere del lubrificante, testare l'effetto piroettante per capire se è necessario o meno utilizzare un lubrificante. Utilizzando dell'aria compressa direttamente sul punto da pulire, rimuovere lo sporco dai meccanismi rotanti. Verificare periodicamente che tutte le viti, i bulloni e i dadi siano stretti.

Aggiunta di lubrificante

Evitare per quanto possibile di utilizzare del lubrificante sulle ruote piroettanti. Una lubrificazione eccessiva o l'aggiunta di lubrificante su nuove ruote piroettanti potrebbero causare lo sviluppo di oscillazioni o vibrazioni che potrebbero portare al loro rapido deterioramento. Aggiungere lubrificante (spray al silicone*) in piccole quantità nell'area in questione.

*L'aria compressa è disponibile in diverse dimensioni presso i negozi di ferramenta.

*Un'eccessiva esposizione al sole, può variare il colore della plastica e dei tessuti del passeggino.

COMPOSIZIONI

Rivestimento:	100% Poliestere
Struttura:	Alluminio Polipropilene

DIMENSIONI

Aperto:	L: 66 cm; H: 80,5 cm; P: 51 cm.
Chiuso:	L: 102 cm; H: 30 cm; P: 51 cm.

AVVERTENZE

- **Tutti i componenti che servono per il montaggio del prodotto e gli elementi dell'imballaggio (sacchetti in plastica, scatole cartone, ecc.) non sono giocattoli pertanto non devono essere lasciati alla portata dei bambini in quanto potenziali fonti di pericolo.**
- **ATTENZIONE: Non lasciare mai il bambino incustodito.**
- **ATTENZIONE: Prima dell'uso assicurarsi che tutti i meccanismi**

GR303_(GR044)-ManhattanOK_v3.indd 15 24/10/22 09:11

di bloccaggio siano correttamente agganciati.

- **ATTENZIONE: Per evitare lesioni o ferimenti assicurarsi che il bambino sia a debita distanza durante le operazioni di apertura e chiusura del prodotto.**
- **ATTENZIONE: Non lasciare che il bambino giochi con questo prodotto.**
- **ATTENZIONE: Questa seduta non è adatta per bambini di età inferiore a 6 mesi.**
- **ATTENZIONE: Utilizzare sempre il sistema di ritenuta.**
- **ATTENZIONE: Questo prodotto non è adatto per correre o pattinare.**
- L'uso del passeggino è consentito a bambini di età compresa tra 6 e 36 mesi, sino ad un massimo di 15 kg di peso.
- Il dispositivo di frenatura deve essere sempre inserito quando si posiziona e rimuove il bambino.
- Non sovraccaricare il cestello. Peso massimo 3 kg.
- Ogni peso attaccato ai manici e/o sullo schienale e/o sui lati del passeggino potrebbe compromettere la stabilita del passeggino.
- Non trasportare più di un bambino alla volta.
- Non utilizzare accessori non approvati dal produttore.
- Utilizzare solo parti di ricambio fornite o raccomandate dal produttore/distributore.
- Non usare il passeggino sulle scale o sulle scale mobili: si potrebbe perdere improvvisamente il controllo.
- Prestare attenzione quando si sale e scende un gradino o il marciapiede.
- Utilizzare il dispositivo frenante ogni qualvolta si sosti.
- Per evitare rischi di strangolamento, non dare al bambino e non riporre vicino al bambino oggetti muniti di corde.
- Se lasciate il passeggino esposto al sole per molto tempo, aspettate che si raffreddi prima di mettervi il bambino. L'esposizione prolungata al sole può causare cambiamenti di colore nei materiali e tessuti.
- Evitare il contatto del passeggino con acqua salina per prevenire la formazione di ruggine.
- Non utilizzare il passeggino in spiaggia.
- Quando non in uso, il passeggino va tenuto lontano dalla portata dei bambini.
- **ATTENZIONE:** Verificare prima

GR303_(GR044)-ManhattanOK_v3.indd 16 24/10/22 09:11

dell'assemblaggio che il prodotto e tutti i suoi componenti non presentino eventuali danneggiamenti dovuti al trasporto, in tal caso il prodotto non deve essere utilizzato e dovrà essere tenuto lontano dalla portata dei bambini.

- Non usare il prodotto se alcune parti sono rotte, strappate o mancanti.
- Il prodotto deve essere assemblato esclusivamente da un adulto.
- Questo prodotto deve essere utilizzato esclusivamente da un adulto.
- Assicurarsi che gli utilizzatori del passeggino siano a conoscenza dell'esatto funzionamento dello stesso.
- Nelle operazioni di regolazione assicurarsi che le parti mobili del passeggino non vengano a contatto con il corpo del bambino.
- L'uso di spartigambe e cinture di sicurezza è indispensabile per garantire la sicurezza del bambino. Utilizzare sempre le cinture di sicurezza contemporaneamente allo spartigambe.
- Non lasciare mai il passeggino su un piano inclinato, con dentro il bambino, anche se con i freni azionati.

PER RAGIONI DI NATURA TECNICA O COMMERCIALE, PRG POTRÀ APPORTARE IN QUALUNQUE MOMENTO, ANCHE SOLO IN UN DETERMINATO PAESE, MODIFICHE AI MODELLI DESCRITTI IN QUESTA PUBBLICAZIONE CHE POSSONO INTERESSARE CARATTERISTICHE TECNICHE DEGLI STESSI E/O FORMA, TIPO E NUMERO DEGLI ACCESSORI FORNITI.

GR303_(GR044)-ManhattanOK_v3.indd 17 24/10/22 09:11

UK GIORDANI MANHATTAN STROLLER (FROM 6 MONTHS TO 3 YEARS)

OPENING THE STROLLER

1. Open the folding closure A.
   Grasp the handlebar B and pull upwards until complete opening of the stroller and until hearing it click into place. Ensure that the stroller is locked in the open position.
   WARNING. Lift and shake the stroller to make sure it is completely blocked.

ASSEMBLING THE FRONT WHEELS

2. Install the front wheel C on the front leg of frame D until it is fully engaged and until hearing a click.
   WARNING. To remove the swivel wheels, press the locking tab and pull the wheel out of the leg.

ASSEMBLING THE REAR WHEELS

3. Fit the rear wheels E on the rear axle F. Make sure that each wheel is locked into position until hearing it click into place. Pull the rear wheels firmly to make sure they are completely blocked.

INSTALLING THE HOOD

4. Install a pin of hood G on each fixing point H until fully engaged.
   Pull the hood upwards to make sure it is fully installed. Fasten the Velcro placed on both sides.

INSTALLING THE PROTECTION BAR

5. Install the bumper of stroller I on the mounting points of frame J. Make sure the bumper is fixed until hearing it click into place. Pull it firmly to make sure it is fully installed.
   WARNING. Pull both sides of the bumper firmly to make sure it is fully installed.

USING THE BRAKES

6. Push brake levers A downwards to lock the rear wheels of the stroller. To release the brakes, lift the brake levers.
   WARNING. Push the stroller forward to make sure that the brakes work properly.

USING THE SWIVEL WHEELS

7. To prevent the wheels from swivelling, push the swivel lock levers B downwards. Push the levers upwards to restore swivelling.

USE OF THE RECLINING BACKREST

8. To recline the seat, press the release button on the adjuster strap C and allow the seat to recline. To lift the seat, hold ring D, then press the release button and slide adjuster C towards the seat.

USING THE BUMPER

9. To open protection bar E pull the locking tab F on both sides of the bumper.
   WARNING. The bumper can be opened on both sides.
   To remove bumper E pull both tabs and remove the bumper from the stroller.

ADJUSTING THE SAFETY BELT

10. **WARNING.** To avoid serious injury from falling or slipping, ALWAYS use the waist anchor system.
    Place crotch strap G between the child's legs. Insert both buckles of the waist strap in the plastic component H. Secure each shoulder belt strap I at the top of the waist strap clip. Loosen belt J to adjust the harness.
    WARNING. Even when the safety belt is fastened, do not allow the child to get up or slip out of the stroller. Never use the safety belts if they are damaged or worn.

USING THE HOOD

11. Pull the hood frame K forward to open it. Push the hood toward the handlebar to close it.

PULLING OUT THE REAR WHEEL

12. Press the release button of the rear wheel L located at the bottom of brake lever M, then pull the wheel out from the support.

PULLING OUT THE FRONT SWIVEL WHEEL

13. Press release button N. Extract the components of front wheels O. The wheels can be removed.

FOLDING THE STROLLER

14. **WARNING.** Caution and care must be taken when opening and closing the stroller to prevent injury to fingers in the hinge areas. To close the stroller, lock the front swivel wheels, close the hood, remove the child and adjust the backrest to the upright position. Hold belt Q at the centre of the seat under the cover with one hand and pull upwards. At the same time unlock both of the two safety P buttons on the sides by pressing them inwards simultaneously. To open the stroller, release folding closure R, then grasp the handlebar and pull it upwards until the stroller springs open completely.

GR303_(GR044)-ManhattanOK_v3.indd 18 24/10/22 09:11

MAINTENANCE

Cleaning the Hood, safety belts, fixed seating and basket

Hand-wash using a brush. Remove excess water with a dry cloth and dry it in a shaded area.
For stubborn dirt, dilute mild detergent and apply it directly to the affected area. Remove the detergent.

Cleaning the main Body

Quickly remove dirt and mud. To clean the main body of the stroller, wipe with a damp cloth. Then remove the remaining moisture with a dry cloth. The main body could moisten and be damaged if not dried.

Wheels and rotating mechanisms

After prolonged use, the wheels of the stroller may not rotate so readily as at the beginning.
The dirt inside the swivel mechanisms often causes this. Before adding lubricant, test the swivel effect to understand if a lubricant is needed.
Using compressed air directly on the point to clean, remove dirt from the rotating mechanisms.
Periodically check that all screws, bolts and nuts are tight.

Adding lubricant

Avoid using lubricant on the swivel wheels as much as possible. Excessive lubrication or the addition of lubricant on new swivel wheels may cause oscillations or vibrations that could lead to their rapid deterioration.
Add small quantities of lubricant (silicon spray*) in the area concerned.
*Compressed air is available in different sizes in hardware stores.
*Excessive exposure to the sun can vary the colour of the stroller plastics and fabrics.

MATERIALS

Cover:	100% Polyester
Frame:	Aluminium Polypropylene

SIZES

Open:	L: 66 cm; H: 80.5 cm; D: 51 cm.
Closed:	L: 102 cm; H: 30 cm; D: 51 cm.

WARNINGS

- **All components used for product assembly and any packaging elements (plastic bags, cardboard boxes, etc.) are not toys, therefore they must not be left within the reach of children as they are hazardous.**
- **WARNING: Never leave the child unattended.**
- **WARNING: Ensure that all the locking devices are engaged before use.**
- **WARNING: To avoid injury ensure that the child is kept away when unfolding and folding this product.**
- **WARNING: Do not let the child play with this product.**
- **WARNING: This seat unit is not suitable for children under 6 months.**
- **WARNING: Always use the restraint system.**
- **WARNING: This product is not suitable for running or skating.**
- The stroller is intended for use with children aged between 6 and 36 months, up to 15 kg of weight.
- The parking device shall be engaged when placing and removing the child.
- Do not overload the baskets. Maximum allowed weight: 3kg/basket.
- Any load attached to the handle and/or on the backrest and/or the sides of

GR303_(GR044)-ManhattanOK_v3.indd 19 24/10/22 09:11

the vehicle will affect the stability of vehicle.

- Do not carry more than one child at a time.
- Accessories which are not approved by the manufacturer shall not be used.
- Only replacement parts supplied or recommended by the manufacturer / distributor shall be used.
- Do not use the stroller on stairs or elevators: it could cause the loss of control of the stroller.
- Pay special attention when manoeuvring the stroller up or down pavements or a step.
- Always apply the brakes whenever the stroller is stationary.
- To avoid the risk of strangulation, keep objects fitted with strings or laces out of the reach of children.
- If the stroller is left exposed to direct sunlight for a long time, allow it to cool before placing your child in it. Prolonged exposure to direct sunlight may cause the fabric and materials to fade.
- Prevent the stroller from coming into contact with salt water. It may cause the formation of rust.
- Do not use the stroller on the beach.
- When not in use, the stroller must be kept out of the reach of children.
- **WARNING:** Before assembly, check that the product and all of its components have not been damaged during transportation. Should any part be damaged do not use and keep out of the reach of children.
- Do not use the product if some of its parts are broken, torn or missing.
- The product must be assembled by an adult.
- This product must only be pushed by an adult.
- Ensure that the person using the stroller knows how to use it safely.
- Ensure that during these adjustment operations the moveable parts of the stroller do not come into contact with your child.
- The use of the crotch strap and safety harness is necessary to guarantee the safety of your child. Always use the safety harness together with the crotch strap.
- Never leave the stroller on a sloped surface with a child onboard, even with the brakes applied.

FOR TECHNICAL OR COMMERCIAL REASONS, PRG RESERVES THE RIGHT, AT ANY TIME AND ALSO ONLY IN A SPECIFIC COUNTRY, TO MODIFY THE TECHNICAL CHARACTERISTICS OF THE MODELS DESCRIBED IN THIS LEAFLET, AND/OR THE SHAPE, TYPE AND NUMBER OF THE ACCESSORIES SUPPLIED.

GR303_(GR044)-ManhattanOK_v3.indd 20 24/10/22 09:11

E GIORDANI MANHATTAN SILLA DE PASEO (DE 6 MESES A 3 AÑOS)

APERTURA DE LA SILLA DE PASEO

1. Abrir el cierre plegable A.
Coger el manillar B y tirar hacia arriba hasta que la silla de paseo quede completamente abierta y se oiga un resorte. Asegurarse de que la silla de paseo esté bloqueada en posición abierta.
ADVERTENCIA. Levantar y mover la silla de paseo para asegurarse de que esté completamente bloqueada.

MONTAJE DE LAS RUEDAS DELANTERAS

2. Montar la rueda delantera C sobre la pata delantera del chasis D hasta que quede completamente insertada y se oiga un resorte.
ATENCIÓN. Para retirar las ruedas giratorias, presionar la lengüeta de bloqueo y sacar la rueda de la pata.

MONTAJE DE LAS RUEDAS TRASERAS

3. Instalar las ruedas traseras E en el eje posterior F. Asegurarse de que cada rueda esté bloqueada en su posición y se oiga un resorte. Tirar con fuerza de las ruedas traseras para asegurarse de que estén completamente bloqueadas.

INSTALACIÓN DE LA CAPOTA

4. Instalar los pernos de la capota G sobre cada punto de montaje H hasta que quede completamente insertada.
Tirar hacia arriba de la capota para asegurarse de que esté completamente instalada. Fijar el velcro situado en ambos lados.

INSTALACIÓN DE LA BARRA DE PROTECCIÓN

5. Instalar la barra de protección delantera de la silla de paseo I en los puntos de montaje del chasis J. Asegurarse de que la barra de protección esté fijada y se oiga un resorte. Tirar de ella con fuerza para asegurarse de que esté correctamente instalada.
ATENCIÓN: Tirar con fuerza de ambos lados de la barra de protección para asegurarse de que esté completamente instalada.

USO DE LOS FRENOS

6. Empujar hacia abajo las palancas del freno A para bloquear las ruedas traseras de la silla de paseo. Para desbloquear los frenos, levantar las palancas de frenada.
ATENCIÓN. Empujar la silla de paseo hacia delante para asegurarse de que los frenos funcionen correctamente.

USO DE LAS RUEDAS GIRATORIAS

7. Para evitar que las ruedas giren, empujar hacia abajo las palancas de bloqueo de giro B. Empujar hacia arriba las palancas para restablecer el giro.

USO DEL RESPALDO RECLINABLE

8. Para reclinar el asiento, presionar el botón de desenganche de la correa sobre el regulador C y permitir que el asiento se recline. Para alzar el asiento, coger el anillo D, después presionar el botón de desenganche, y deslizar el regulador C hacia el asiento.

USO DEL PROTECTOR DELANTERO

9. Para abrir la barra de protección E, tirar de la lengüeta de bloqueo F en los dos lados de la barra.
ATENCIÓN. La barra puede abrirse por ambos lados.
Para quitar el protector delantero E, tirar de las dos lengüetas y quitar el protector de la silla de paseo.

REGULAR LA CORREA DE RETENCIÓN

10. **ADVERTENCIA.** Para evitar lesiones graves debidas a caídas o deslizamiento, utilizar SIEMPRE el sistema de anclaje de la cintura.
Colocar la correa separapiernas G entre las piernas del niño. Insertar las dos hebillas de las correas de la cintura en la parte de plástico H. Fijar cada gancho bandolera I a la parte alta de los enganches de la correa de la cintura. Aflojar la correa J para regular el arnés.
ATENCIÓN. A pesar de que la correa de retención esté abrochada, no permitir que el niño se levante ni se deslice fuera de la silla de paseo. No utilizar nunca las correas de seguridad si están dañadas o gastadas.

USO DE LA CAPOTA

11. Tirar hacia delante del chasis de la capota K para abrirla. Empujar la capota hacia el manillar para cerrarla.

EXTRAER LA RUEDA TRASERA

12. Pulsar el botón para soltar la rueda trasera L

GR303_(GR044)-ManhattanOK_v3.indd 21 24/10/22 09:11

situado debajo de la palanca del freno M, y extraer la rueda del soporte.

EXTRAER LA RUEDA DELANTERA GIRATORIA

13. Pulsar el botón de desenganche N. Extraer los componentes de las ruedas delanteras O. Las ruedas pueden quitarse.

PLEGAR LA SILLA DE PASEO

14. **ADVERTENCIA.** Prestar atención durante la apertura y el cierre de la silla de paseo para evitar que se puedan lesionar los dedos en las zonas de la cremallera. Para cerrar la silla de paseo, bloquear las ruedas delanteras giratorias, cerrar la capota, sacar al niño y regular el respaldo en posición vertical. Con una mano, sujetar la correa Q en el centro del asiento, bajo la funda, y tirar hacia arriba. Desbloquear ambos botones de seguridad P en los lados apretándolos al mismo tiempo hacia el interior. Para abrir la silla de paseo, soltar el cierre plegable R, coger el manillar y tirar de él hacia arriba hasta que la silla se abra completamente.

MANTENIMIENTO

Limpieza de la capota, correas de seguridad, base fija del asiento y cesta

Lavar a mano con un cepillo. Eliminar el exceso de agua con un paño seco y dejar secar en una zona sombreada. Para la suciedad más persistente, diluir un detergente delicado o aplicarlo directamente en la zona que desee tratar. Eliminar el detergente.

Limpieza del cuerpo principal

Eliminar rápidamente la suciedad y el barro. Para limpiar el cuerpo principal de la silla de paseo, frotar con un paño húmedo. Seguidamente eliminar los restos de humedad con un paño seco. El cuerpo principal podría humedecerse y deteriorarse si no se seca bien.

Ruedas y mecanismos giratorios

Como consecuencia de un uso prolongado puede que las ruedas de la silla de paseo dejen de girar tan fácilmente como al principio. Con frecuencia este hecho está provocado por la suciedad del interior de los mecanismos giratorios. Antes de añadir lubricante, comprobar el efecto giratorio para entender si es necesario o no. Utilizando aire comprimido directamente sobre el punto que se desee limpiar, retirar la suciedad de los mecanismos giratorios. Verificar periódicamente que todos los tornillos, los pernos y las tuercas estén apretados.

Añadir lubricante

Evitar siempre que sea posible el uso de lubricante en las ruedas giratorias. Una lubricación excesiva o añadir lubricante sobre ruedas giratorias nuevas podría provocar oscilaciones o vibraciones que podrían causar su rápido deterioro. Añadir lubricante (espray a la silicona*) en pequeñas cantidades en la zona en cuestión.

*El aire comprimido está disponible en varias dimensiones en las ferreterías.

*Una excesiva exposición al sol, puede cambiar el color del plástico y de los tejidos de la silla de paseo.

COMPOSICIÓN

Revestimiento:	100% Poliéster
Estructura:	Aluminio Polipropileno

DIMENSIONES

Abierta:	L: 66 cm; H: 80,5 cm; P: 51 cm.
Cerrada:	L: 102 cm; H: 30 cm; P: 51 cm.

ADVERTENCIA

- **Todosloscomponentesquesirvenpara montar el producto y los elementos del embalaje (bolsas de plástico, cajas de cartón, etc.) no son juguetes, por lo que no deben dejarse al alcance de los niños: son potenciales fuentes de peligro.**
- **ATENCIÓN: No dejar nunca al niño desatendido.**
- **ATENCIÓN: Asegurarse de que todos los dispositivos de cierre están engranados antes del uso.**
- **ATENCIÓN: Para evitar lesiones,**

GR303_(GR044)-ManhattanOK_v3.indd 22 24/10/22 09:11

asegúrese de que el niño se mantiene alejado durante el desplegado y el plegado de este producto.

- **ATENCIÓN: No permita que el niño juegue con este producto.**
- **ATENCIÓN: Este asiento no es adecuado para niños menores de 6 meses.**
- **ATENCIÓN: Usar siempre el sistema de retención.**
- **ATENCIÓN: Este producto no es adecuado para correr o patinar.**
- El uso de la silla de paseo está permitido para niños de edad comprendida entre los 6 y los 36 meses, hasta un máximo de 15 kg de peso.
- El dispositivo de frenado debe estar siempre activado cuando se coloque al niño en la silla de paseo o cuando se saque de ella.
- No sobrecargar la cesta. Peso máximo 3 kg.
- Cualquier peso enganchado en el manillar y/o en el respaldo y/o en los laterales de la silla podría comprometer la estabilidad de la misma.
- No transportar a más de un niño a la vez.
- No deben utilizarse accesorios que no hayan sido aprobados por el fabricante.
- Utilizar solo partes de recambio suministradas o recomendadas por el fabricante o el distribuidor.
- No usar la silla de paseo en escaleras tradicionales o móviles: podría perderse el control de manera repentina.
- Prestar atención cuando se suba o baje un escalón o la acera.
- Utilizar el dispositivo de freno cada vez que se detenga la silla.
- Para evitar riesgos de estrangulamiento, no darle al niño objetos con cuerdas, ni colocarlos cerca de él.
- Si se deja la silla expuesta al sol durante mucho tiempo, esperar un poco hasta que enfríe antes de meter en ella al niño. La exposición prolongada al sol puede causar cambios de color en los materiales y en los tejidos.
- Evitar el contacto de la silla con agua salina para evitar la formación de óxido.
- No utilizar la silla en la playa.
- Mientras no se esté usando, mantener la silla fuera del alcance de los niños.
- **ATENCIÓN:** Verificar antes del montaje que el producto y todos sus componentes no presenten eventuales daños debidos al transporte, en tal caso el producto no debe ser utilizado y deberá por lo tanto mantenerse fuera del alcance de los niños.
- No usar el producto si falta alguna de sus partes, o si están rotas o desgarradas.

GR303_(GR044)-ManhattanOK_v3.indd 23 24/10/22 09:11

- El producto debe ser montado exclusivamente por un adulto.
- Este producto debe ser utilizado exclusivamente por un adulto.
- Asegurarse de que los usuarios de la silla de paseo conozcan el exacto funcionamiento de la misma.
- Durante las operaciones de regulación, asegurarse de que las partes móviles de la silla de paseo no entren en contacto con el cuerpo del niño.
- El uso de separapiernas y correas de seguridad es indispensable para garantizar la seguridad del niño. Utilizar siempre las correas de seguridad y el separapiernas.
- No dejar nunca la silla de paseo sobre un plano inclinado con el niño dentro, ni siquiera con los frenos accionados.

POR RAZONES DE NATURALEZA TÉCNICA O COMERCIAL, PRG PODRÁ APORTAR EN CUALQUIER MOMENTO, INCLUSO SÓLO EN UN DETERMINADO PAÍS, MODIFICACIONES A LOS MODELOS DESCRITOS EN ESTA PUBLICACIÓN QUE PUEDEN AFECTAR A LAS CARACTERÍSTICAS TÉCNICAS DE LOS MISMOS Y/O A LA FORMA, TIPO Y NÚMERO DE LOS ACCESORIOS INCLUIDOS.

GR303_(GR044)-ManhattanOK_v3.indd 24 24/10/22 09:11

ABERTURA DO CARRINHO DE PASSEIO

1. Abra o fecho dobrável A. Segure o manípulo B e puxe-o para cima até o carrinho de passeio se abrir completamente, produzindo um estalido. Certifique-se de que o carrinho de passeio está bloqueado na posição aberta.
ADVERTÊNCIA. Levante e abane o carrinho de passeio para se assegurar de que está completamente bloqueado.

MONTAGEM DAS RODAS ANTERIORES

2. Montagem da roda anterior C no suporte anterior do chassis D até encaixar completamente, produzindo um estalido.
ATENÇÃO. Para remover as rodas giratórias, prima a patilha de bloqueio e retire a roda do encaixe.

MONTAGEM DAS RODAS POSTERIORES

3. Instale as rodas posteriores E no eixo posterior F. Certifique-se de que cada uma das rodas encaixou completamente, produzindo um estalido. Puxe com força as rodas posteriores para se certificar de que estão completamente bloqueadas.

INSTALAÇÃO DA CAPOTA

4. Introduza um perno da capota G em cada um dos pontos de montagem H até encaixar completamente. Puxe a capota para cima, para se certificar que ficou corretamente instalada. Fixe o velcro existente em ambos os lados.

INSTALAÇÃO DA BARRA DE PROTEÇÃO

5. Instale a barra de proteção do carrinho de passeio I nos pontos de montagem do chassis J. Certifique-se que a barra de proteção está fixada e que produziu um estalido. Puxe-a com força para se certificar de que está instalada corretamente.
ATENÇÃO. Puxe com força ambos os lados da barra de proteção, para se certificar de que está completamente bloqueada.

UTILIZAÇÃO DOS TRAVÕES

6. Empurre para baixo as patilhas do travão A, para travar as rodas posteriores do carrinho de passeio. Para as destravar, puxe para cima as patilhas do travão.
ATENÇÃO. Empurre o carrinho de passeio para a frente, para se certificar de que os travões estejam corretamente acionados.

UTILIZAÇÃO DAS RODAS GIRATÓRIAS

7. Para evitar que as rodas girem, empurre para baixo as patilhas do travão B. Empurre as patilhas para cima para restaurar o efeito giratório.

UTILIZAÇÃO DO ENCOSTO RECLINÁVEL

8. Para reclinar o assento, prima o botão para soltar a correia no regulador C e permitir que o encosto se incline. Para levantar o encosto, segure na argola D, depois prima o botão para soltar a correia e faça deslizar o regulador C no sentido do encosto.

UTILIZAÇÃO DA BARRA DE PROTEÇÃO

9. Para abrir a barra de proteção E, puxe a patilha de bloqueio F, em ambos os lados da barra de proteção.
ATENÇÃO. A barra de proteção pode ser aberta em ambos os lados. Para remover a barra de proteção E, puxe ambas as patilhas e retire a barra de proteção do carrinho de passeio.

REGULAÇÃO DOS CINTOS DE RETENÇÃO

10. **ADVERTÊNCIA.** Para evitar lesões graves provocadas pela queda ou pelo deslize da criança, utilize SEMPRE os cintos de retenção. Posicione o cinto separador de pernas G entre as pernas da criança. Introduza ambas as linguetas dos cintos abdominais no componente de plástico H. Fixe cada um dos ganchos I na parte de cima das aberturas dos cintos abdominais. Afrouxe o cinto J, para regular os cintos de retenção.
ATENÇÃO. Não permita que a criança se levante nem que deslize para fora do carrinho de passeio mesmo quando tiver o cinto de retenção apertado. Nunca utilize cintos de retenção danificados ou desgastados.

UTILIZAÇÃO DA CAPOTA

11. Puxe para a frente o chassis da capota K, para a abrir. Empurre a capota no sentido do manípulo, para a fechar.

REMOÇÃO DA RODA POSTERIOR

12. Prima o botão de desbloqueio da roda posterior L que se encontra por baixo da patilha do travão M, a seguir retire a roda do suporte.

REMOÇÃO DA RODA ANTERIOR GIRATÓRIA

13. Prima o botão de desbloqueio N. Remova os

GR303_(GR044)-ManhattanOK_v3.indd 25 24/10/22 09:11

componentes das rodas anteriores O. As rodas podem ser removidas.

COMO DOBRAR O CARRINHO DE PASSEIO

14. **ADVERTÊNCIA.** Preste atenção durante a abertura e o fecho do carrinho para evitar lesões nos dedos nas zonas da dobradiça. Para fechar o carrinho, bloqueie as rodas dianteiras rotativas, feche a capota, retire a criança e ajuste o encosto em posição vertical. Mantenha o cinto Q no centro do assento por baixo do revestimento com uma mão e puxe para cima. Simultaneamente, desbloqueie ambos os botões de segurança P nas laterais pressionando ao mesmo tempo para dentro. Para abrir o carrinho, largue o fecho desdobrável R, depois segure nos punhos e puxe para cima até quando o carrinho não se abrir completamente.

MANUTENÇÃO

Limpeza da capota, dos cintos de retenção, da base fixa do assento e da cesta porta-objetos

Lave à mão com uma escova. Remova a água em excesso com um pano seco e deixe a secar à sombra. Para a sujidade mais persistente, dilua um detergente delicado e aplique-o diretamente na zona que pretende limpar. Remova o detergente.

Limpeza do Corpo principal

Remova rapidamente a sujidade e a lama. Para limpar o corpo principal do carrinho de passeio, esfregue com um pano húmido. Em seguida, remova os resíduos de humidade com um pano seco. O corpo principal poderá humedecer e estragar-se se não for bem seco.

Rodas e mecanismos rotativos

Depois de uma utilização prolongada, as rodas do carrinho de passeio poderão não girar tão bem como início. Isso é, frequentemente, causado pela sujidade existente no interior dos mecanismos. Antes de aplicar um lubrificante, teste o efeito giratório, para perceber se é necessário ou não lubrificar. Remova a sujidade dos mecanismos rotativos, usando ar comprimido diretamente na zona que pretende limpar. Verifique regularmente se todos os parafusos, cavilhas e porcas estão bem apertados.

Aplicação de lubrificante

Evite, tanto quanto possível, utilizar lubrificante nas rodas giratórias. Uma lubrificação excessiva ou a aplicação de lubrificante em rodas giratórias novas poderá provocar oscilações ou vibrações que poderão causar um rápido deterioramento. Aplique o lubrificante (spray de silicone*) em pequenas quantidades na zona em questão.

* O ar comprimido encontra-se disponível em vários tamanhos nas lojas de ferragens.
* Uma excessiva exposição ao sol, pode alterar a cor do plástico e dos tecidos do carrinho de passeio.

COMPOSIÇÃO

Revestimento:	100% Poliéster
Estrutura:	Alumínio Polipropileno

MEDIDAS

Aberto:	L: 66 cm; H: 80,5 cm; P: 51 cm.
Fechado:	L: 102 cm; H: 30 cm; P: 51 cm.

ADVERTÊNCIAS

- **Todos os componentes necessários para a montagem do produto e os materiais da embalagem (sacos de plástico, caixas de cartão, etc) não são brinquedos, portanto não devem ser deixados ao alcance das crianças, pois são potenciais fontes de perigo.**
- **ATENÇÃO: Nunca deixe a criança abandonada.**
- **ATENÇÃO: Verifique se todos os pontos de encaixe estão bem fixos antes de usar o produto.**
- **ATENÇÃO: Para evitar ferimento assegure-se que o seu filho está afastado, do produto, enquanto o abre e fecha.**
- **ATENÇÃO: Não deixe que o seu filho brinque com este produto.**

- **ATENÇÃO: Este assento não é adequado para um bébé com idade inferior a 6 meses.**
- **ATENÇÃO: Utilize o cinto de segurança sempre que o seu filho estiver no assento.**
- **ATENÇÃO: Não é conveniente utilizar este produto aquando da realização de patinagem ou corrida.**
- O uso do carrinho de passeio é permitido a crianças entre os 6 e os 36 meses, até um máximo de 15 kg.
- O dispositivo de travagem deve ser inserido sempre que se coloca e remove a criança.
- Não sobrecarregue o cesto. Peso máximo 3 kg.
- Cada peso colocado nas pegas e/ou nas costas e/ou nas laterais do carrinho podem comprometer a estabilidade do carrinho.
- Não transporte mais do que uma criança de cada vez.
- Não utilize acessórios que não são aprovados pelo fabricante.
- Aplique apenas peças de substituição ou componentes fornecidos ou aprovados pelo fabricante/vendedor.
- Não use o carrinho em escadas ou escadas rolantes; poderão perder o control repentinamente.
- Preste atenção quando sobe e desce um degrau ou passeio.
- Utilize o dispositivo de travagem sempre que para.
- Para evitar o risco de estrangulamento, não dê à criança e não coloque perto da criança objetos que contenham cordas.
- Se deixar o carrinho exposto à luz direta do sol por um período prolongado, aguarde que arrefeça antes de sentar a criança. A exposição prolongada ao sol pode causar alterações da cor dos materiais e dos tecidos.
- Evite o contacto do carrinho com água do mar para prevenir a formação de ferrugem.
- Não utilize o carrinho de passeio na praia.
- Quando não estiver em uso, o carrinho deve ser guardado fora do alcance das crianças.
- **ATENÇÃO:** Verifique antes da montagem que o produto e todos os seus componentes não apresentem eventuais danos resultantes do transporte, em tal caso o produto não deverá ser utilizado e deverá ser guardado fora do alcance das crianças.
- Não use o produto se algumas partes estiverem partidas, arrancadas ou ausentes.
- O produto deve ser exclusivamente

GR303_(GR044)-ManhattanOK_v3.indd 27 24/10/22 09:11

montado por um adulto.

- Este produto deve ser exclusivamente utilizado por um adulto.
- Certifique-se que os utilizadores do carrinho saibam como funciona o mesmo.
- Nas operações de ajuste certifique-se que as partes móveis do carrinho não entrem em contacto com o corpo da criança.
- O uso do cinto separador de pernas e os cintos de segurança são indispensáveis para garantir a segurança da criança. Utilize sempre os cintos de segurança simultaneamente ao cinto separador de pernas.
- Nunca deixe o carrinho de passeio numa superfície inclinada com a criança dentro, nem mesmo com os travões ativados.

POR RAZÕES DE NATUREZA TÉCNICA OU COMERCIAL, A PRG PODERÁ MODIFICAR, EM QUALQUER MOMENTO, AS CARACTERÍSTICAS TÉCNICAS E/OU A FORMA, O TIPO E O NÚMERO DE ACESSÓRIOS FORNECIDOS COM OS MODELOS DO PRODUTO DESCRITO NESTE FOLHETO, MESMO APENAS NUM DETERMINADO PAÍS.

GR303_(GR044)-ManhattanOK_v3.indd 28 24/10/22 09:11

ΑΝΟΙΓΜΑ ΚΑΡΟΤΣΙΟΥ

1. Ανοίξτε το κλιπ A. Πιάστε το χερούλι B και τραβήξτε προς τα πάνω μέχρι το καρότσι να ανοίξει εντελώς και να ακουστεί ο ήχος ασφάλισης. Βεβαιωθείτε ότι το καρότσι έχει μπλοκάρει στην ανοιχτή θέση.
ΠΡΟΕΙΔΟΠΟΙΗΣΗ. Ανασηκώστε και ανακινήστε το καρότσι για να βεβαιωθείτε ότι έχει μπλοκάρει εντελώς.

ΣΥΝΑΡΜΟΛΟΓΗΣΗ ΤΩΝ ΜΠΡΟΣΤΙΝΩΝ ΤΡΟΧΩΝ

2. Συναρμολόγηση της μπροστινής ρόδας C στο μπροστινό πόδι του σκελετού D μέχρι να εφαρμόσει απόλυτα και μέχρι να ακουστεί το κλικ.
ΠΡΟΣΟΧΗ. Για να αφαιρέσετε τις περιστρεφόμενες ρόδες, πιέστε το κλιπ ασφάλισης και αφαιρέστε τη ρόδα από το πόδι.

ΣΥΝΑΡΜΟΛΟΓΗΣΗ ΤΩΝ ΠΙΣΩ ΤΡΟΧΩΝ

3. Τοποθετήστε τις πίσω ρόδες E στον πίσω άξονα F. Βεβαιωθείτε ότι κάθε ρόδα είναι μπλοκαρισμένη στη θέση της μέχρι να ακούσετε το κλικ. Τραβήξτε με δύναμη τις πίσω ρόδες για να βεβαιωθείτε ότι έχουν μπλοκάρει εντελώς.

ΣΥΝΑΡΜΟΛΟΓΗΣΗ ΤΗΣ ΚΟΥΚΟΥΛΑΣ

4. Τοποθετήστε έναν άξονα της κουκούλας G σε κάθε σημείο συναρμολόγησης H μέχρι την πλήρη εφαρμογή. Τραβήξτε προς τα επάνω την κουκούλα για να βεβαιωθείτε ότι έχει στερεωθεί σωστά. Στερεώστε το velcro και στις δύο πλευρές.

ΤΟΠΟΘΕΤΗΣΗ ΤΗΣ ΜΠΑΡΑΣ ΠΡΟΣΤΑΣΙΑΣ

5. Τοποθετήστε την μπάρα προστασίας του καροτσιού I στα σημεία στερέωσης του σκελετού J. Βεβαιωθείτε ότι η μπάρα προστασίας είναι στερεωμένη μέχρι να ακούσετε το κλικ. Τραβήξτε την με δύναμη για να βεβαιωθείτε ότι έχει στερεωθεί σωστά.

ΧΡΗΣΗ ΤΩΝ ΦΡΕΝΩΝ

6. Πιέστε προς τα κάτω τους μοχλούς του φρένου A για να μπλοκάρετε τις πίσω ρόδες. Για να απελευθερώσετε τα φρένα, ανεβάστε τους μοχλούς των φρένων.
ΠΡΟΣΟΧΗ. Σπρώξτε το καρότσι μπροστά για να βεβαιωθείτε ότι τα φρένα λειτουργούν σωστά.

ΧΡΗΣΗ ΤΩΝ ΠΕΡΙΣΤΡΕΦΟΜΕΝΩΝ ΤΡΟΧΩΝ

7. Για να μην περιστρέφονται οι ρόδες, πιέστε προς τα κάτω τους μοχλούς μπλοκαρίσματος αυτής της λειτουργίας. Σπρώξτε προς τα πάνω τους μοχλούς για να επαναφέρετε τη λειτουργία.

ΧΡΗΣΗ ΤΗΣ ΠΛΑΤΗΣ ΜΕ ΤΗ ΡΥΘΜΙΖΟΜΕΝΗ ΚΛΙΣΗ

8. Για να ρυθμίσετε την κλίση του καθίσματος, πιέστε το πλήκτρο για της απελευθέρωση της ζώνης στο ρυθμιστή C. Για να ανεβάσετε το κάθισμα, κρατήστε το δακτύλιο D, πιέστε στη συνέχεια το πλήκτρο απελευθέρωσης και αφήστε τον ρυθμιστή C να μετακινηθεί προς το κάθισμα.

ΧΡΗΣΗ ΤΗΣ ΠΡΟΣΤΑΤΕΥΤΙΚΗΣ ΜΠΑΡΑΣ

9. Για να ανοίξετε την μπάρα προστασίας E, τραβήξτε το κλιπ στερέωσης F και στις δύο πλευρές της προστατευτικής μπάρας.
ΠΡΟΣΟΧΗ. Η μπάρα προστασίας ανοίγει και από τις δύο πλευρές. Για να αφαιρέσετε την προστασία E, τραβήξτε και τα δύο κλιπ και αφαιρέστε την μπάρα προστασίας από το καρότσι.

ΡΥΘΜΙΣΗ ΤΗΣ ΖΩΝΗΣ ΑΣΦΑΛΕΙΑΣ

10. **ΠΡΟΕΙΔΟΠΟΙΗΣΗ.** Για να αποφύγετε σοβαρούς τραυματισμούς λόγω πτώσης, χρησιμοποιείτε ΠΑΝΤΑ τη ζώνη ασφαλείας στη μέση. Τοποθετήστε το διαχωριστικό για τα πόδια G ανάμεσα στα πόδια του παιδιού. Εισάγετε και τις δύο αγκράφες της ζώνης στο πλαστικό στοιχείο H. Στερεώστε το κάθε κλιπ των λουριών I στα κλιπ της ζώνης της μέσης. Χαλαρώστε τη ζώνη J για να ρυθμίσετε τη ζώνη.
ΠΡΟΣΟΧΗ. Ακόμα και όταν η ζώνη ασφαλείας είναι δεμένη, μην επιτρέπετε στο παιδί να σηκώνεται ή να γλιστράει από το καρότσι. Μη χρησιμοποιείτε ποτέ τις ζώνες ασφαλείας αν είναι φθαρμένες ή κατεστραμμένες.

ΧΡΗΣΗ ΤΗΣ ΚΟΥΚΟΥΛΑΣ

11. Τραβήξτε μπροστά το σκελετό της κουκούλας K για να την ανοίξετε. Σπρώξτε την κουκούλα προς το χερούλι για να την κλείσετε.

ΑΦΑΙΡΕΣΗ ΤΗΣ ΠΙΣΩ ΡΟΔΑΣ

12. Πιέστε το πλήκτρο απελευθέρωσης της πίσω

ρόδας L που βρίσκεται στο κάτω μέρος του μοχλού του φρένου M, στη συνέχεια βγάλτε τη ρόδα από την υποδοχή.

ΑΦΑΙΡΕΣΗ ΤΗΣ ΜΠΡΟΣΤΙΝΗΣ ΠΕΡΙΣΤΡΕΦΟΜΕΝΗΣ ΡΟΔΑΣ

13. Πιέστε το πλήκτρο απελευθέρωσης N. Αφαιρέστε τα στοιχεία των μπροστινών τροχών O. Οι ρόδες μπορούν να αφαιρεθούν.

ΚΛΕΙΣΙΜΟ ΤΟΥ ΚΑΡΟΤΣΙΟΥ

14. ΠΡΟΕΙΔΟΠΟΙΗΣΗ. Να είστε προσεκτικοί όταν ανοίγετε και κλείνετε το καρότσι για να αποφύγετε τραυματισμούς στα δάχτυλά σας στις περιοχές των συνδέσεων. Για να διπλώσετε το καρότσι, κλειδώστε τους μπροστινούς περιστρεφόμενους τροχούς, κλείστε την κουκούλα, βγάλτε το παιδί και ρυθμίστε την πλάτη σε κάθετη θέση. Κρατήστε τη ζώνη Q στο κέντρο του καθίσματος κάτω από την επένδυση με το ένα χέρι και τραβήξτε προς τα πάνω. Ταυτόχρονα, ξεκλειδώστε και τα δύο κουμπιά ασφαλείας P στα πλάγια πατώντας τα ταυτόχρονα προς τα μέσα. Για να ανοίξετε το καρότσι, απελευθερώστε την αναδιπλούμενη κλειδαριά R και, στη συνέχεια, πιάστε το χερούλι και τραβήξτε το προς τα πάνω μέχρι να ανοίξει τελείως το καρότσι.

ΣΥΝΤΗΡΗΣΗ

Καθαρισμός κουκούλας, ζωνών ασφαλείας, βάσης καθίσματος και καλαθιού.

Πλύνετε στο χέρι με μια βούρτσα. Αφαιρέστε το νερό με ένα στεγνό πανί και αφήστε το να στεγνώσει σε σκιερό χώρο. Για έντονους λεκέδες, χρησιμοποιήστε νερό με ήπιο απορρυπαντικό απευθείας στους λεκέδες. Ξεπλύνετε το απορρυπαντικό.

Καθαρισμός κυρίως σώματος

Αφαιρέστε αμέσως τη βρομιά και τη λάσπη. Για να καθαρίσετε το κυρίως σώμα του καροτσιού, τρίψτε με ένα βρεγμένο πανί. Στη συνέχεια στεγνώστε με ένα στεγνό πανί. Το κυρίως σώμα μπορεί να βραχεί και να καταστραφεί αν δεν το στεγνώσετε.

Ρόδες και περιστρεφόμενοι μηχανισμοί

Μετά από παρατεταμένη χρήση, οι ρόδες του καροτσιού μπορεί να μην περιστρέφονται εύκολα όπως στην αρχή. Αυτό συχνά προκαλείται από τη βρομιά στο εσωτερικό των περιστρεφόμενων μηχανισμών. Πριν προσθέσετε λιπαντικό, δοκιμάστε την ικανότητα περιστροφής για να καταλάβετε αν είναι απαραίτητη ή όχι η χρήση λιπαντικού. Χρησιμοποιώντας συμπιεσμένο αέρα απευθείας στο σημείο που πρέπει να καθαρίσετε, αφαιρέστε τη βρομιά από τους μηχανισμούς περιστροφής. Ελέγχετε τακτικά ότι όλες βίδες, τα μπουλόνια και τα παξιμάδια είναι σφιγμένα.

Προσθήκη λιπαντικού

Αποφεύγετε όσο μπορείτε τη χρήση λιπαντικού στις περιστρεφόμενες ρόδες. Η υπερβολική χρήση λιπαντικού ή η προσθήκη λιπαντικού σε καινούριους περιστρεφόμενους τροχούς μπορεί να προκαλέσει κραδασμούς ή δονήσεις με αποτέλεσμα την ταχεία φθορά. Προσθέστε λιπαντικό (σπρέι σιλικόνης*) σε μικρές ποσότητες στα συγκεκριμένα σημεία.

* Ο συμπιεσμένος αέρας διατίθεται σε διαφορετικά μεγέθη συσκευασίας στα καταστήματα οικοδομικών υλικών.

* Η υπερβολική έκθεση στον ήλιο μπορεί να αλλοιώσει τα χρώματα των πλαστικών και των υφασμάτων του καροτσιού.

ΣΥΝΘΕΣΕΙΣ

Επένδυση:	100% Πολυεστέρας
Σκελετός:	Αλουμίνιο Πολυπροπυλένιο

ΔΙΑΣΤΑΣΕΙΣ

Ανοιχτό:	ΜΗΚΟΣ: 66 cm; ΥΨΟΣ: 80,5 cm; ΒΑΘΟΣ: 51 cm.
Κλειστό:	ΜΗΚΟΣ: 102 cm; ΥΨΟΣ: 30 cm; ΒΑΘΟΣ: 51 cm.

ΠΡΟΕΙΔΟΠΟΙΗΣΕΙΣ

- **Όλα τα στοιχεία που χρειάζονται για τη συναρμολόγηση και τα στοιχεία της συσκευασίας (πλαστικές σακούλες, κουτιά από χαρτόνι κ.λπ.) δεν είναι παιχνίδια και δεν πρέπει να παραμένουν στη διάθεσή των παιδιών γιατί μπορεί να είναι επικίνδυνα.**
- **ΠΡΟΕΙΔΟΠΟΙΗΣΗ: Μην αφήνετε ποτέ**

το παιδί σας χωρίς επιτήρηση.

- **ΠΡΟΕΙΔΟΠΟΙΗΣΗ: Βεβαιωθείτε ότι έχουν ενεργοποιηθεί όλες οι διατάξεις ασφάλισης πριν από τη χρήση.**
- **ΠΡΟΕΙΔΟΠΟΙΗΣΗ: Για την αποφυγή τραυματισμών, απομακρύνετε το παιδί σας κατά το δίπλωμα και το ξεδίπλωμα του προϊόντος αυτού.**
- **ΠΡΟΕΙΔΟΠΟΙΗΣΗ: Μην αφήνετε το παιδί σας να παίζει με το προϊόν αυτό.**
- **ΠΡΟΕΙΔΟΠΟΙΗΣΗ: Το κάθισμα αυτό δεν είναι κατάλληλο για παιδιά κάτω των 6 μηνών.**
- **ΠΡΟΕΙΔΟΠΟΙΗΣΗ: Χρησιμοποιείτε πάντα το σύστημα πρόσδεσης.**
- **ΠΡΟΕΙΔΟΠΟΙΗΣΗ: Μη χρησιμοποιείτε το προϊόν αυτό όταν κάνετε τζόκινγκ.**
- Η χρήση του καροτσιού επιτρέπεται σε παιδιά ηλικίας από 6 ως 36 μηνών, με μέγιστο βάρος 15 kg.
- Πρέπει να ενεργοποιούνται πάντα τα φρένα όταν τοποθετείτε ή βγάζετε το παιδί.
- Μην υπερφορτώνετε το καλάθι. Μέγιστο βάρος 3 kg.
- Κάθε βάρος που τοποθετείται στις λαβές και / ή στην πλάτη του καθίσματος και / ή στις πλευρές του καροτσιού μπορεί να επηρεάσει τη σταθερότητα του καροτσιού.
- Μην μεταφέρετε περισσότερα από ένα παιδιά κάθε φορά.
- Δεν πρέπει να χρησιμοποιούνται αξεσουάρ που δεν είναι εγκεκριμένα από τον κατασκευαστή.
- Πρέπει να χρησιμοποιούνται μόνο ανταλλακτικά που παρέχονται ή συνιστώνται από τον κατασκευαστή / διανομέα.
- Μη χρησιμοποιείτε το καρότσι σε σκαλοπάτια ή σε κυλιόμενες σκάλες: μπορεί ξαφνικά να χάσετε τον έλεγχο.
- Να προσέχετε όταν ανεβαίνετε ή κατεβαίνετε από το πεζοδρόμιο.
- Χρησιμοποιείτε τα φρένα κάθε φορά που σταματάτε.
- Για να αποφύγετε τον κίνδυνο πνιγμού, μη δίνετε στο παιδί και μην αφήνετε στο καρότσι αντικείμενα με σχοινιά.
- Αν αφήσετε το καροτσάκι εκτεθειμένο στον ήλιο για μεγάλο χρονικό διάστημα, περιμένετε να κρυώσει πριν τοποθετήσετε το παιδί. Η παρατεταμένη έκθεση στον ήλιο μπορεί να προκαλέσει αλλαγές στα χρώματα των υλικών και των υφασμάτων.
- Αποφύγετε την επαφή του καροτσιού με αλατούχο νερό για να προλάβετε το σχηματισμό σκουριάς.
- Μη χρησιμοποιείτε το καροτσάκι στην παραλία.

GR303_(GR044)-ManhattanOK_v3.indd 31 24/10/22 09:11

- Όταν δε χρησιμοποιείται το καροτσάκι,πρέπει να φυλάσσεται μακριά από τα παιδιά.
- **ΠΡΟΕΙΔΟΠΟΙΗΣΗ:** Ελέγξτε πριν τη συναρμολόγηση ότι το προϊόν και όλα τα στοιχεία του δεν παρουσιάζουν τυχόν ζημιές που οφείλονται στη μεταφορά, στην περίπτωση αυτή το προϊόν δεν πρέπει να χρησιμοποιείται και πρέπει να φυλάσσεται μακριά από τα παιδιά.
- Μη χρησιμοποιείτε το προϊόν αν κάποια τμήματα είναι σπασμένα, σχισμένα ή απουσιάζουν.
- Το προϊόν πρέπει να συναρμολογείται αποκλειστικά από έναν ενήλικα.
- Αυτό το προϊόν πρέπει να χρησιμοποιείται αποκλειστικά από έναν ενήλικα.
- Βεβαιωθείτε ότι όσοι χρησιμοποιούν το καρότσι γνωρίζουν την ακριβή λειτουργία του.
- Κατά τις ενέργειες ρύθμισης βεβαιωθείτε ότι τα κινούμενα μέρη του καροτσιού δεν έρχονται σε επαφή με το σώμα του παιδιού.
- Η χρήση του διαχωριστικού για τα πόδια και των ζωνών είναι απαραίτητη για την ασφάλεια του παιδιού. Χρησιμοποιείτε πάντα τις ζώνες ταυτόχρονα με το διαχωριστικό των ποδιών.
- Ποτέ μην αφήνετε το καροτσάκι σε κεκλιμένη επιφάνεια, με το παιδί στο εσωτερικό του, ακόμη και με τα φρένα ενεργοποιημένα.

ΓΙΑ ΤΕΧΝΙΚΟΥΣ Ή ΕΜΠΟΡΙΚΟΥΣ ΛΟΓΟΥΣ, Η PRG ΜΠΟΡΕΙ ΝΑ ΤΡΟΠΟΠΟΙΗΣΕΙ ΟΠΟΙΑΔΗΠΟΤΕ ΣΤΙΓΜΗ, ΑΚΟΜΗ ΚΑΙ ΣΕ ΜΙΑ ΣΥΓΚΕΚΡΙΜΕΝΗ ΜΟΝΟ ΧΩΡΑ, ΤΑ ΜΟΝΤΕΛΑ ΠΟΥ ΠΕΡΙΓΡΑΦΟΝΤΑΙ ΣΤΙΣ ΠΑΡΟΥΣΕΣ ΟΔΗΓΙΕΣ. ΟΙ ΤΡΟΠΟΠΟΙΗΣΕΙΣ ΜΠΟΡΕΙ ΝΑ ΣΧΕΤΙΖΟΝΤΑΙ ΜΕ ΤΕΧΝΙΚΑ ΧΑΡΑΚΤΗΡΙΣΤΙΚΑ ΤΩΝ ΙΔΙΩΝ ΚΑΙ/Ή ΜΕ ΤΟ ΣΧΗΜΑ, ΤΟΝ ΤΥΠΟ ΚΑΙ ΤΟΝ ΑΡΙΘΜΟ ΤΩΝ ΠΑΡΕΧΟΜΕΝΩΝ ΑΞΕΣΟΥΑΡ.

GR303_(GR044)-ManhattanOK_v3.indd 32 24/10/22 09:11

NL GIORDANI MANHATTAN WANDELWAGEN (VAN 6 MAANDEN TOT 3 JAAR)

DE WANDELWAGEN UITKLAPPEN

1. Open de sluiting A van de ingeklapte wandelwagen. Pak de handgreep B vast en trek hem omhoog tot de wandelwagen helemaal is uitgeklapt en er een klik te horen is. Verzeker u ervan dat de wandelwagen op de geopende stand is vergrendeld.
   WAARSCHUWING. Til de wandelwagen op en rammel ermee om u ervan te verzekeren dat hij helemaal vergrendeld is.

DE VOORWIELEN AANBRENGEN

2. Duw het voorwiel C op de voorpoot van het frame D tot dit er helemaal insteekt en u een klik hoort.
   LET OP. Om de zwenkwielen te verwijderen, drukt u op het vergrendellipje en trekt u het wiel van de poot.

DE ACHTERWIELEN AANBRENGEN

3. Breng de achterwielen E op de achteras F aan. Verzeker u ervan dat ieder wiel op zijn plaats is vergrendeld, dus tot u een klik hoort. Trek hard aan de achterwielen om u ervan te verzekeren dat ze helemaal zijn vergrendeld.

DE KAP AANBRENGEN

4. Steek een pin van de kap G op ieder montagepunt H tot hij helemaal is aangebracht.
   Trek de kap omhoog om u ervan te verzekeren dat hij helemaal is aangebracht. Zet het klittenband aan beide kanten vast.

DE BEUGEL AANBRENGEN

5. Breng de beugel van de wandelwagen I op de montagepunten van het frame J aan. Verzeker u ervan dat de beugel vastzit omdat u een klik hoort. Trek er hard aan om u ervan te verzekeren dat hij helemaal is aangebracht.
   LET OP. Trek hard aan beide kanten van de beugel om u ervan te verzekeren dat hij helemaal is aangebracht.

DE REMMEN GEBRUIKEN

6. Duw de remhendel A omlaag om de achterwielen van de wandelwagen te blokkeren. Om de remmen te deblokkeren, haalt u de remhendels omhoog.
   LET OP. Duw de wandelwagen vooruit om u ervan te verzekeren dat de remmen het goed doen.

DE ZWENKWIELEN GEBRUIKEN

7. Om te voorkomen dat de wielen zwenken, duwt u de hendels om het zwenken te blokkeren B omlaag. Haal de hendels omhoog om het zwenkeffect te herstellen.

DE VERSTELBARE RUGLEUNING GEBRUIKEN

8. Om de zitting schuin te zetten, drukt u op de knop om het riempje van de regelaar C los te maken, waardoor de zitting schuin kan worden gezet. Om de zitting op te tillen, pakt u ring D vast. Druk vervolgens op de knop om hem los te halen en verplaats de regelaar C in de richting van de zitting.

DE BEUGEL GEBRUIKEN

9. Om de beschermbeugel E open te maken, trekt u aan het vergrendellipje F aan beide kanten van de beugel.
   LET OP. De beugel kan aan beide kanten worden geopend.
   Om de beugel E te verwijderen, trekt u aan beide lipjes en verwijdert u de beugel van de wandelwagen.

DE VEILIGHEIDSGORDEL AFSTELLEN

10. **WAARSCHUWING.** Om ernstig letsel veroorzaakt door vallen of uitglijden te voorkomen, gebruikt u ALTIJD het tuigje. Plaats de tussenbeengordel G tussen de benen van het kind. Steek beide gespen van de buikgordels in het plastic onderdeel H. Bevestig iedere haak van de schoudergordel op de bovenkant van de clip van de buikgordel. Maak de gordel J wat losser om het tuigje af te stellen.
    LET OP. Ook wanneer de veiligheidsgordel wordt gedragen, mag u het kind niet toestaan op te staan of zich uit de wandelwagen te laten glijden. Gebruik de veiligheidsgordels niet als ze beschadigd of versleten zijn.

DE KAP GEBRUIKEN

11. Trek het frame van de kap K naar voren om hem te openen. Duw de kap in de richting van de handgreep om hem te sluiten.

HET ACHTERWIEL VERWIJDEREN

12. Druk op de loslaatknop van het achterwiel L aan het uiteinde van de remhendel M en verwijder het wiel vervolgens van de steun.

GR303_(GR044)-ManhattanOK_v3.indd 33 24/10/22 09:11

HET ZWENKENDE VOORWIEL VERWIJDEREN

13. Druk op de loslaatknop N. Verwijder de onderdelen van de voorwielen O. De wielen kunnen nu worden verwijderd.

DE WANDELWAGEN INKLAPPEN

14. **WAARSCHUWING.** Kijk bij het in- en uitklappen van de wandelwagen goed uit dat u uw vingers niet aan de scharnieren verwond. Om de wandelwagen in te klappen, zet u de zwenkende voorwielen op de vaste stand, sluit u de kap, haalt u het kind uit de wandelwagen en zet u de rugleuning rechtop. Houd de veiligheidsgordel Q in het midden van de autozitting onder de bekleding met één hand vast en trek hem omhoog. Ontgrendel tegelijkertijd de beide veiligheidsknoppen P aan de zijkanten door ze tegelijkertijd naar binnen te drukken. Om de wandelwagen uit te klappen, maakt u de sluiting van de ingeklapte wandelwagen R los en pakt u de handgreep vast. Trek hem omhoog tot de wandelwagen helemaal is uitgeklapt.

ONDERHOUD

De kap, de veiligheidsgordels, de basis van de vaste zitting en de mand schoonmaken

Was ze met de hand met een borstel. Verwijder het teveel aan water met een droge doek en laat alles in de schaduw verder opdrogen. Voor het hardnekkigste vuil verdunt u een fijnwasmiddel en brengt u het direct op de te behandelen gebieden aan. Verwijder het fijnwasmiddel.

Het frame schoonmaken

Verwijder het vuil en de modder snel. Om het frame van de wandelwagen schoon te maken, haalt u er een vochtig doekje overheen. Verwijder het achtergebleven vocht vervolgens met een droge doek. Het frame kan vochtig worden en beschadigd raken als het niet wordt afgedroogd.

Wielen en draaiende mechanismen

Na langdurig gebruik kan het gebeuren dat de wielen niet meer zo soepel draaien als aan het begin. Dit wordt vaak veroorzaakt door het vuil in de zwenkende mechanismen. Voordat u smeermiddel toevoegt, test u het zwenkende effect om te begrijpen of het al dan niet noodzakelijk is een smeermiddel te gebruiken. Door wat perslucht direct op de punten te spuiten die schoongemaakt moeten worden, verwijdert u het vuil van de zwenkende mechanismen. Controleer regelmatig of alle schroeven, bouten en moeren goed zijn aangedraaid.

Smeermiddel toevoegen

Vermijd het voor zover mogelijk om smeermiddel op de zwenkwielen te gebruiken. Te veel smeermiddel, of door smeermiddel aan nieuwe zwenkwielen toe te voegen kan slingeren of trillen veroorzaken, waardoor ze gauw kunnen slijten.

Voeg kleine hoeveelheden smeermiddel (siliconenspray*) aan het betreffende gebied toe.

* Perslucht die in verschillende afmetingen verkrijgbaar is bij ijzerwinkels.

* Door te lang in de zon te staan kunnen de kleur van het plastic en de stoffen van de wandelwagen verschieten.

SAMENSTELLING

Bekleding:	100% Polyester
Frame:	Aluminium Polypropyleen

AFMETINGEN

Uitgeklapt:	Br: 66 cm; H: 80,5 cm; D: 51 cm.
Ingeklapt:	Br: 102 cm; H: 30 cm; D: 51 cm.

WAARSCHUWINGEN

- **Alle onderdelen die nodig zijn om het product in elkaar te zetten en de verpakkingselementen (plastic zakjes, kartonnen dozen, enz.) zijn geen speelgoed en moeten buiten het bereik van kinderen worden gehouden, omdat het mogelijke bronnen van gevaar zijn.**
- **LET OP: nooit het kind zonder toezicht laten.**
- **LET OP: zorg ervoor dat alle vergrendelingsmechanismes vast zitten voor dat u het product gebruikt.**

- **LET OP: zorg ervoor dat het kind uit de buurt is tijdens het inen uitklappen van het product om letsel te voorkomen.**
- **LET OP: laat het kind niet met dit product spelen.**
- **LET OP: dit kinderwagenzitje is niet geschikt voor kinderen jonger dan 6 maanden.**
- **LET OP: altijd het veiligheidstuigje gebruiken.**
- **LET OP: dit product is niet geschikt om mee hard te lopen of te skeeleren.**
- De wandelwagen mag worden gebruikt voor kinderen van 6 tot 36 maanden, tot een gewicht van maximaal 15 kg.
- Het product moet altijd op de rem staan als u het kind erin zet of eruit haalt
- Overbelast de mand niet. Maximum-gewicht 3kg.
- Elk gewicht dat aan de handgrepen en/of de rugleuning en/of de zijkanten van de wandelwagen is bevestigd, kan de stabiliteit van de wandelwagen in het gedrang brengen.
- Vervoer niet meer dan één kind tegelijk.
- Er mogen geen accessoires worden gebruikt die niet door de fabrikant zijn goedgekeurd.
- Gebruik uitsluitend door de fabrikant of leverancier geleverde of aanbevolen reserveonderdelen.
- Gebruik de wandelwagen niet op trappen of roltrappen: u zou de controle er ineens over kunnen verliezen.
- Kijk goed uit als u een trede of de stoep op- of afgaat.
- Gebruik de rem iedere keer dat u stopt.
- Om gevaar voor wurging te voorkomen, mag u het kind geen voorwerpen met touwen geven of deze binnen het bereik van het kind laten liggen.
- Als u de wandelwagen gedurende lange tijd in de zon laat staan, wacht dan tot hij afgekoeld is voordat u het kind erin zet. Door lang in de zon te staan, kunnen de materialen en stoffen van kleur veranderen.
- Zorg dat de wandelwagen niet in aanraking komt met zout water, om roest te voorkomen.
- Gebruik de wandelwagen niet op het strand.
- Als de wandelwagen niet wordt gebruikt, dient hij buiten het bereik van kinderen te worden gehouden.
- **LET OP:** controleer voor de montage of het artikel en zijn onderdelen niet beschadigd zijn tijdens het transport. In dat geval mag het artikel niet worden gebruikt en dient het buiten het bereik

GR303_(GR044)-ManhattanOK_v3.indd 35 24/10/22 09:11

van kinderen te worden gehouden.

- Gebruik het artikel niet als er onderdelen stuk of gescheurd zijn, of ontbreken.
- Het product mag uitsluitend door een volwassene worden gemonteerd.
- Dit product mag uitsluitend door een volwassene worden gebruikt.
- Verzeker u ervan dat de gebruikers van de wandelwagen goed weten hoe hij werkt.
- Verzeker u er bij de afstelhandelingen van dat de bewegende delen van de wandelwagen niet in aanraking komen met het lichaam van het kind.
- Het gebruik van het tussenbeenstuk en de veiligheidsgordels is nodig om de veiligheid van het kind te garanderen. Gebruik de veiligheidsgordels altijd samen met het tussenbeenstuk.
- Laat de wandelwagen nooit met het kind erin op een helling staan, ook al staat hij op de rem.

UIT TECHNISCHE OF COMMERCIËLE OVERWEGINGEN KAN PRG OP ELK WILLEKEURIG MOMENT, OOK UITSLUITEND IN EEN BEPAALD LAND, WIJZIGINGEN AAN DE IN DEZE UITGAVE BESCHREVEN MODELLEN AANBRENGEN DIE DE TECHNISCHE KENMERKEN ERVAN EN/ OF DE VORM, HET TYPE EN AANTAL BIJGELEVERDE ACCESSOIRES KUNNEN BETREFFEN.

GR303_(GR044)-ManhattanOK_v3.indd 36 24/10/22 09:11

F GIORDANI MANHATTAN POUSSETTE (VAN 6 MAANDEN TOT 3 JAAR)

OUVERTURE DE LA POUSSETTE

1. Ouvrir la fermeture pliante A en prenant la poignée B et en tirant vers le haut jusqu'à l'ouverture complète de la poussette et au déclic qui en indique le blocage. S'assurer que la poussette soit bloquée en position ouverte.
AVERTISSEMENT. Soulever et secouer la poussette pour s'assurer qu'elle soit complètement bloquée.

MONTAGE DES ROUES AVANT

2. Monter les roues avant C sur la jambe avant du châssis D jusqu'à leur enfilement complet. Un déclic en signale le blocage.
ATTENTION. Pour enlever les roues pivotantes, presser la languette de blocage et désenfiler les roues de leur jambe.

MONTAGE DES ROUES ARRIÈRE

3. Monter les roues arrière E sur l'axe arrière F. Un déclic signale que chaque roue est bloquée en position. Tirer avec force les roues arrière pour s'assurer qu'elles soient complètement bloquées.

INSTALLATION DE LA CAPOTE

4. Monter les pivots de la capote G sur les points de fixation H jusqu'à ce qu'ils soient complètement enfilés. Tirer la capote vers le haut pour s'assurer qu'elle soit complètement installée. Fixer le velcro situé des deux côtés.

INSTALLATION DE L'ARCEAU DE RETENUE

5. Monter l'arceau de retenue de la poussette I sur les points de fixation du châssis J. Le déclic indique que l'arceau est bien fixé. Le tirer avec force pour s'assurer qu'il soit complètement installé.
ATTENTION. Tirer avec force des deux côtés de l'arceau pour s'assurer qu'il soit complètement installé.

UTILISATION DES FREINS

6. Pousser le levier du frein A vers le bas pour bloquer les roues arrière de la poussette. Pour débloquer les freins, relever le levier de freinage.
ATTENTION. Pousser la poussette en avant pour s'assurer que les freins fonctionnent correctement.

UTILISATION DES ROUES PIVOTANTES

7. Pour empêcher les roues de pivoter, pousser les leviers de blocage de pivotement B vers le bas. Pousser les leviers vers le haut pour rétablir l'effet pivotant.

UTILISATION DU DOSSIER INCLINABLE

8. Pour incliner l'assise, presser le bouton de libération de la courroie sur le régulateur C pour permettre au siège de s'incliner. Pour relever l'assise, prendre l'anneau D, presser ensuite le bouton de libération et faire coulisser le régulateur C vers l'assise.

UTILISATION DE L'ARCEAU DE RETENUE

9. Pour ouvrir la barre de protection E, tirer la languette de blocage F des deux côtés de l'arceau.
ATTENTION. On peut ouvrir l'arceau de retenue des deux côtés.
Pour enlever l'arceau de retenue E, tirer les deux languettes et enlever l'arceau de la poussette.

RÉGLAGE DU HARNAIS DE SÉCURITÉ

10. **AVERTISSEMENT.** Pour éviter que l'enfant se blesse gravement en tombant ou en glissant, TOUJOURS utiliser la courroie abdominale. Mettre la courroie entrejambes G entre les jambes de l'enfant. Enfiler les boucles des courroies abdominales dans l'élément en plastique H. Fixer chacun des crochets en bandoulière I en haut des clips de la courroie abdominale. Desserrer la ceinture J pour régler le harnais.
ATTENTION. Même quand le harnais de sécurité est serré, ne pas laisser l'enfant se mettre debout ou glisser hors de la poussette. Ne jamais utiliser le harnais de sécurité quand il est endommagé ou usé.

UTILISATION DE LA CAPOTE

11. Tirer le châssis de la capote K en avant pour l'ouvrir. Pousser la capote vers les poignées pour la fermer.

EXTRACTION DES ROUES ARRIÈRE

12. Presser le bouton de libération des roues arrière L situé en bas du levier du frein M puis extraire les roues de leur support.

EXTRACTION DES ROUES AVANT PIVOTANTES

13. Presser le bouton de libération N. Extraire

GR303_(GR044)-ManhattanOK_v3.indd 37 24/10/22 09:11

les éléments des roues avant O. On peut maintenant enlever les roues.

PLIAGE DE LA POUSSETTE

14. **AVERTISSEMENT.** Faire attention quand on ouvre ou ferme la poussette pour éviter de se blesser les doigts dans les zones de la charnière. Pour fermer la poussette, bloquer les roues avant pivotantes, fermer la capote, enlever l'enfant et mettre le dossier en position verticale. Tenir la sangle Q au centre du siège sous le revêtement d'une main et tirer vers le haut. Débloquer en même temps les deux boutons de sécurité P situés sur les côtés en les pressant simultanément vers l'intérieur. Pour ouvrir la poussette, lâcher la fermeture repliable R puis prendre le guidon et le tirer vers le haut jusqu'à l'ouverture complète de la poussette.

ENTRETIEN

Nettoyage de capote, harnais de sécurité, base de l'assise fixe et panier

Laver à la main avec une brosse. Éliminer l'eau en excès à l'aide d'un chiffon sec et laisser sécher dans un endroit ombragé. Pour la saleté obstinée, diluer un détersif délicat et l'appliquer directement sur la zone à traiter. Bien rincer le détersif.

Nettoyage du corps principal

Enlever sans attendre la saleté et la boue. Pour nettoyer le corps principal de la poussette, frotter avec un chiffon humide. Enlever ensuite les traces d'humidité avec un chiffon sec. Si on ne le sèche pas, le corps principal risque de prendre l'humidité et de s'abîmer.

Roues et mécanismes pivotants

Après une utilisation prolongée les roues de la poussette pourraient ne plus tourner avec la facilité initiale. Cela est dû à la saleté qui se trouve à l'intérieur des mécanismes pivotants. Avant de mettre du lubrifiant, tester l'effet pivotant pour comprendre s'il y a besoin ou non de lubrifiant. Souffler de l'air comprimé directement sur le point à nettoyer pour enlever la saleté des mécanismes pivotants. Vérifier à intervalles réguliers si tous les boulons, vis et écrous sont bien serrés.

Ajout de lubrifiant

Utiliser le moins possible du lubrifiant sur les roues pivotantes. Une lubrification excessive ou l'ajout de lubrifiant sur les roues pivotantes neuves risque de provoquer la formation d'oscillations ou de vibrations susceptibles de mener à leur détérioration rapide. N'ajouter de lubrifiant (spray au silicone*) qu'en petite quantité uniquement dans la zone intéressée.

* On trouve de l'air comprimé en différentes dimensions dans les quincailleries.

* L'exposition excessive au soleil risque de modifier la couleur du plastique et des tissus de la poussette.

COMPOSITIONS

Revêtement :	100% Polyester
Structure :	Aluminium Polypropylène

DIMENSIONS

Ouvert :	L : 66 cm ; H : 80,5 cm ; P : 51 cm.
Fermé :	L : 102 cm ; H : 30 cm ; P : 51 cm.

AVERTISSEMENTS

- **Tous les composants utilisés pour l'assemblage et les éléments d'emballage (sacs en plastique, boîtes en carton, etc.) ne sont pas des jouets. Ils ne doivent donc pas être gardés à la portée des enfants car ils constituent des sources de danger potentielles.**
- **AVERTISSEMENT : Ne jamais laisser un enfant sans surveillance.**
- **AVERTISSEMENT : S'ensurer que tous les dispositifs de verrouillage sont enclenchés avant utilisation.**
- **AVERTISSEMENT : Pour éviter toute blessure, maintenir l'enfant à l'écart lors du dépliage et du pliage du produit.**

GR303_(GR044)-ManhattanOK_v3.indd 38 24/10/22 09:11

- **AVERTISSEMENT : Ne pas laisser un enfant jouer avec ce produit.**
- **AVERTISSEMENT : Ce siège ne convient pas à des enfants de moins de 6 mois.**
- **AVERTISSEMENT : Toujours utiliser le système de retenue.**
- **AVERTISSEMENT : Ce produit ne convient pas pour faire du jogging ou des promenades en rollers.**
- L'utilisation de la poussette est autorisée avec les enfants d'un âge compris entre 6 et 36 mois, jusqu'à un poids maximum de 15 kg.
- Actionner le système de freinage avant de mettre ou d'enlever l'enfant de la poussette.
- Ne pas surcharger les paniers. Poids maximum 3kg /panier.
- Tout poids suspendu aux poignées, au dossier et/ou sur les côtés de la poussette pourrait compromettre sa stabilité.
- Ne pas transporter plus d'un enfant à la fois.
- Ne pas utiliser d'accessoires non approuvés par le fabricant.
- N'utiliser que des pièces de rechange fournies ou recommandées par le constructeur/distributeur.
- **AVERTISSEMENT :** Vérifier avant l'utilisation que le produit et tous ses composants n'aient pas été endommagés pendant le transport, auquel cas ne pas utiliser le produit et le mettre hors de portée des enfants.
- Ne pas utiliser la poussette si des parties sont cassées, arrachées ou manquantes.
- Le produit doit être monté uniquement par un adulte.
- Ce produit doit être utilisé uniquement par un adulte.
- S'assurer que les utilisateurs de la poussette connaissent le fonctionnement exact de celle-ci.
- Pendant les opérations de réglage, s'assurer que les parties mobiles de la poussette n'entrent pas en contact avec le corps de l'enfant.
- Utiliser l'entrejambe et les harnais de sécurité pour garantir la sécurité de l'enfant. Toujours accrocher le harnais de sécurité.
- Ne jamais laisser la poussette sur un plan incliné si l'enfant se trouve dedans, y compris avec les freins serrés.
- Ne pas utiliser la poussette sur des escaliers ou des escaliers mobiles car elle pourrait être déséquilibrée à l'improviste.
- Faire attention quand on monte ou descend un degré ou le trottoir.

GR303_(GR044)-ManhattanOK_v3.indd 39 24/10/22 09:11

- Utiliser le système de freinage à chaque arrêt.
- Pour éviter tout risque d'étranglement, ne pas donner à l'enfant ni poser près de l'enfant d'objets munis de cordes.
- En cas d'exposition prolongée au soleil, attendre que la poussette refroidisse avant d'y mettre l'enfant. Une exposition prolongée au soleil peut provoquer des variations de couleur des matériaux et des tissus.
- Éviter tout contact de la poussette avec de l'eau salée pour empêcher la formation de rouille.
- Ne pas utiliser la poussette à la plage.
- Quand on n'utilise pas la poussette, la ranger hors de portée des enfants.

POUR DES MOTIFS DE NATURE TECHNIQUE OU COMMERCIALE, PRG POURRAIT APPORTER À N'IMPORTE QUEL MOMENT, NE SERAIT-CE QUE DANS UN PAYS DÉTERMINÉ, DES MODIFICATIONS AUX MODÈLES DÉCRITS DANS CETTE PUBLICATION QUI PEUVENT EN INTÉRESSER LES CARACTÉRISTIQUES ET/OU LA FORME, LE TYPE ET LE NOMBRE D'ACCESSOIRES FOURNIS.

GR303_(GR044)-ManhattanOK_v3.indd 40 24/10/22 09:11

NOTE / NOTES / NOTAS / NOTA / ΣΗΜΕΙΩΣΕΙΣ / OPMERKINGEN / NOTES

NOTE / NOTES / NOTAS / NOTA / ΣΗΜΕΙΩΣΕΙΣ / OPMERKINGEN / NOTES

NOTE / NOTES / NOTAS / NOTA / ΣΗΜΕΙΩΣΕΙΣ / OPMERKINGEN / NOTES

Model. 8054688067314 - 8054688067321 Cod. GR303

Made in China Hecho en China Fabricado na China

PRG S.p.A.
Via delle Primule, 5 - 20815 Cogliate (MB) - Italy

I In conformità con: EN 1888-1:2018+A1:2022
UK Approved to: EN 1888-1:2018+A1:2022
E En conformidad con: EN 1888-1:2018+A1:2022
P Em conformidade com: EN 1888-1:2018+A1:2022
GR Σύμφωνα με: EN 1888-1:2018+A1:2022
NL In overeenstemming met: EN 1888-1:2018+A1:2022
F Conformément à : EN 1888-1:2018+A1:2022